Guida di consultazione per l'installatore

Adattatore di connessione LAN wireless

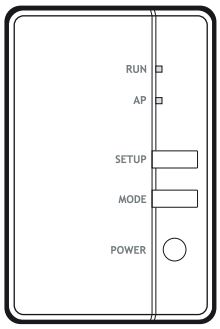

BRP069C81
BRP069C82

Sommario

1 Informazioni su questo documento 3

2 Istruzioni di sicurezza specifiche per gli installatori 4

3 Informazioni sull'adattatore 5

3.1 Componenti 5
3.2 Parametri di base 5
3.3 Compatibilità 6

4 Informazioni relative all'involucro 7

4.1 Rimozione dall'imballaggio dell'adattatore 7

5 Installazione 8

5.1 Precauzioni per installare l'adattatore 8
5.2 Panoramica: installazione 8
5.3 Preparazione del luogo di installazione 8
5.3.1 Requisiti relativi al luogo d'installazione 8
5.4 Collegamento del cablaggio elettrico 9
5.4.1 Panoramica dei collegamenti elettrici 9
5.4.2 Note relative al collegamento del cablaggio elettrico 9
5.4.3 Precauzioni durante il collegamento dei fili elettrici 9
5.4.4 Collegamento dell'adattatore all'unità 9
5.5 Chiusura dell'adattatore 10
5.5.1 Per chiudere l'adattatore 10
5.6 Montaggio dell'adattatore 11
5.6.1 Informazioni sul montaggio dell'adattatore 11
5.6.2 Montaggio dell'adattatore 11
5.7 Apertura dell'adattatore 12
5.7.1 Informazioni sull'apertura dell'adattatore 12
5.7.2 Per aprire l'adattatore 12

6 Avvio del sistema 14

7 Configurazione 15

7.1 Installazione dell'applicazione Daikin Residential Controller 15
7.2 Configurazione dell'adattatore 15

8 Consegna all'utente 16

9 Individuazione e risoluzione dei problemi 17

9.1 Panoramica: Individuazione e risoluzione dei problemi 17
9.1.1 Sintomo: i LED non si accendono quando si collega l'adattatore all'unità e l'unità viene portata su ATTIVATO 17
9.1.2 Sintomo: l'adattatore NON risponde all'interazione con l'unità interna 17
9.1.3 Sintomo: quando l'adattatore è in modo AP, non accade nulla 17

1 Informazioni su questo documento

Pubblico di destinazione

Installatori autorizzati

Serie di documentazioni

Questo documento fa parte di una serie di documentazioni. La serie completa è composta da:

- **Precauzioni generali di sicurezza:**
  - Istruzioni di sicurezza che devono essere lette prima dell'installazione
  - Formato: cartaceo (nella scatola dell'unità interna)
- **Manuale d'installazione:**
  - Istruzioni d'installazione
  - Formato: cartaceo (fornite nel kit)
- **Guida di consultazione per l'installatore:**
  - Istruzioni d'installazione, configurazione, linee guida per l'applicazione,...
  - Formato: file digitali sul sito http://www.daikineurope.com/support-and-manuals/product-information/
- **Dichiarazione di conformità:**

INFORMAZIONE: Dichiarazione di conformità

La qui presente Daikin Industries Czech Republic s.r.o. dichiara che l'apparato radio modello BRP069C41 è conforme alla Direttiva 2014/53/EU. La dichiarazione di conformità originale è disponibile sul sito http://www.daikineurope.com/support-and-manuals/product-information/.

INFORMAZIONE

Per ulteriori dettagli su specifiche, metodi di impostazione, FAQ, suggerimenti per la risoluzione dei problemi e per l'ultima versione del presente manuale, visitare app.daikineurope.com.

Potrebbe essere disponibile una revisione più recente della documentazione fornita andando sul sito web regionale Daikin oppure chiedendo al proprio rivenditore.

La documentazione originale è scritta in inglese. La documentazione in tutte le altre lingue è stata tradotta.

2 Istruzioni di sicurezza specifiche per gli installatori

Rispettare sempre le seguenti istruzioni e normative di sicurezza.

Installazione (vedere "5 Installazione" [▸ 8]**)**

PERICOLO: RISCHIO DI ELETTROCUZIONE

- Escludere l'alimentazione elettrica prima di installare l'adattatore.
- NON toccare l'adattatore con le mani bagnate.
- NON far bagnare l'adattatore.
- NON smontare, modificare o riparare l'adattatore.
- Afferrare il connettore per scollegare il cavo di collegamento.
- Escludere l'alimentazione elettrica qualora l'adattatore dovesse restare danneggiato.

PERICOLO: RISCHIO DI ELETTROCUZIONE

NON inserire l'alimentazione elettrica prima di aver collegato il cablaggio elettrico, aver chiuso l'adattatore e averlo montato sull'unità interna.

PERICOLO: RISCHIO DI ELETTROCUZIONE

Prima di aprire l'adattatore, portare su DISATTIVATO la corrente che arriva all'unità interna.

Consegna all'utente (vedere "8 Consegna all'utente" [▸ 16]**)**

PERICOLO

- Non smontare, modificare o riparare l'adattatore. Questo può causare un incendio, scosse elettriche o lesioni.
- Non bagnare l'adattatore e non utilizzarlo mentre si fa il bagno o altre attività in presenza di acqua. Ciò potrebbe provocare scosse elettriche o incendi.
- Non utilizzare l'apparecchio in prossimità di apparati medicali o di persone con pacemaker o defibrillatori. Questo potrebbe causare interferenze elettromagnetiche rischiose.
- Non utilizzare l'adattatore in prossimità di apparati di controllo automatico, come porte automatiche o impianti antincendio. Questo potrebbe provocare degli incidenti dovuti a comportamento imprevisto degli apparati.
- In caso di odori o rumori anomali, surriscaldamento o fumo proveniente dall'adattatore, scollegare immediatamente l'unità interna dalla sua alimentazione elettrica. Altrimenti, ciò potrebbe causare un incendio o un malfunzionamento. Se si verifica tale situazione, rivolgersi al proprio rivenditore.
- Se si fa cadere o si danneggia l'adattatore, scollegare l'unità interna dalla sua alimentazione elettrica. Altrimenti, ciò potrebbe causare un incendio o un malfunzionamento. Se si verifica tale situazione, rivolgersi al proprio rivenditore.

3 Informazioni sull'adattatore

Adattatore LAN wireless per collegare il sistema della pompa di calore al Daikin Cloud attraverso internet, consentendo il controllo del sistema della pompa di calore con l'app Daikin Residential Controller.

3.1 Componenti

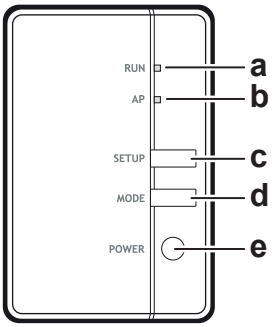

a Spia RUN (arancione). Si illumina quando si collega un router (punto di accesso della LAN wireless).
b Spia AP
c Pulsante SETUP. Utilizzarlo quando si collega un router (punto di accesso della LAN wireless).
d Pulsante MODE
e Pulsante POWER. Porta su ATTIVATO/DISATTIVATO l'adattatore WLAN quando viene premuto.

3.2 Parametri di base

Parametro	Valore
Intervallo di frequenza	2400 MHz~2483,5 MHz
Protocollo radio	IEEE 802.11b/g/n
Canale di frequenza radio	Can. 13
Potenza di uscita	13 dBm
Potenza irradiata effettiva	15 dBm (11b) / 14 dBm (11g) / 14 dBm (11n)
Alimentazione	DC 14 V/ 16 V / 100 mA

3.3 Compatibilità

Assicurarsi che l'unità interna sia compatibile per l'utilizzo con l'adattatore. Per le ultime informazioni sull'installazione dell'adattatore e le unità applicabili, visitare app.daikineurope.com.

INFORMAZIONE

L'aspetto reale delle unità interne può differire dalle illustrazioni.

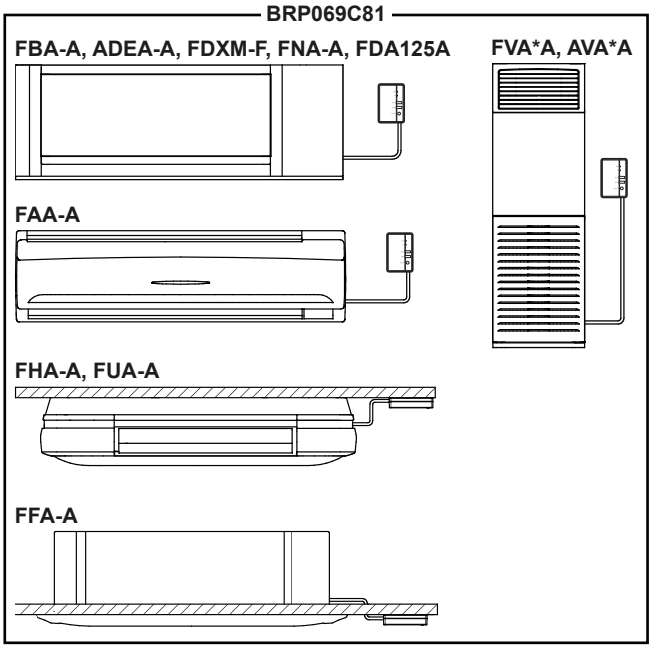

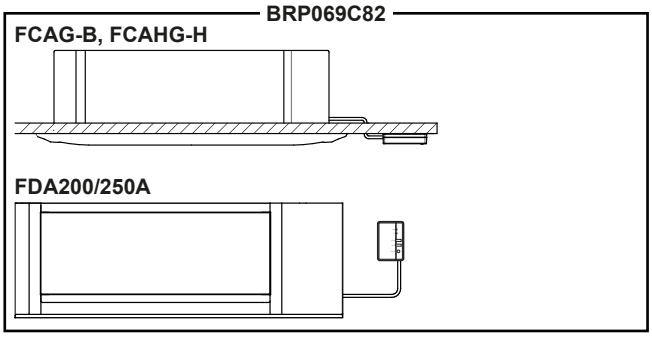

4 Informazioni relative all'involucro

4.1 Rimozione dall'imballaggio dell'adattatore

1. Aprire la confezione.
2. Estrarre l'adattatore.
3. Separare gli accessori.

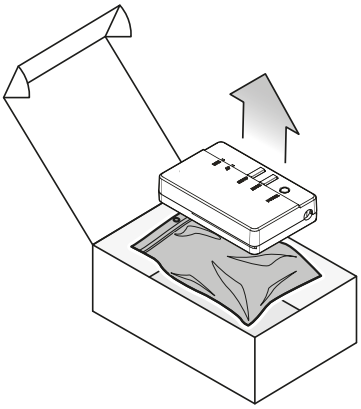

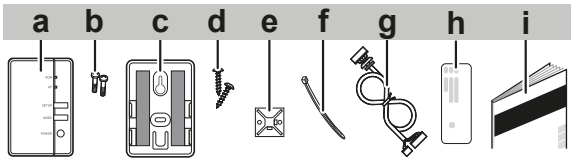

- **a** Adattatore
- **b** Viti (M3×8) per l'adattatore
- **c** Supporto adattatore con nastro biadesivo
- **d** Viti di fissaggio per il supporto (M3×16)
- **e** Supporto a fascetta per cavi
- **f** Fascetta fermacavo
- **g** Cavo di collegamento
- **h** Adesivo con numero di serie (SSID, KEY, MAC)
- **i** Manuale d'installazione

5 Installazione

5.1 Precauzioni per installare l'adattatore

PERICOLO: RISCHIO DI ELETTROCUZIONE

- Escludere l'alimentazione elettrica prima di installare l'adattatore.
- NON toccare l'adattatore con le mani bagnate.
- NON far bagnare l'adattatore.
- NON smontare, modificare o riparare l'adattatore.
- Afferrare il connettore per scollegare il cavo di collegamento.
- Escludere l'alimentazione elettrica qualora l'adattatore dovesse restare danneggiato.

5.2 Panoramica: installazione

L'installazione dell'adattatore consiste delle seguenti fasi:

1. Collegamento dei cavi elettrici;
2. Chiusura dell'adattatore;
3. Montaggio dell'adattatore sull'unità.

INFORMAZIONE

Il punto di collegamento del cablaggio elettrico sull'unità interna e il punto in cui montare l'adattatore dipendono dal tipo di unità interna. Per maggiori informazioni, vedere il supplemento al manuale per le apparecchiature opzionali dell'unità interna.

5.3 Preparazione del luogo di installazione

NON installare l'unità in luoghi che vengono utilizzati spesso come luoghi di lavoro. In caso di lavori di costruzione (ad es. molatura) in cui si genera una grande quantità di polvere, l'unità DEVE essere coperta.

Scegliere un luogo d'installazione con spazio a sufficienza per trasportare l'unità dentro e fuori da questo.

5.3.1 Requisiti relativi al luogo d'installazione

L'adattatore è progettato per essere montato sull'unità interna, esclusivamente in luoghi interni e asciutti.

NON installare l'adattatore nei luoghi seguenti:

- In luoghi in cui è esposto alla luce diretta del sole.
- In luoghi in cui si trova vicino a fonti di calore.
- In luoghi dove è esposto a una fonte di vapore.
- In luoghi dove è esposto ai vapori d'olio di una macchina.

5.4 Collegamento del cablaggio elettrico

5.4.1 Panoramica dei collegamenti elettrici

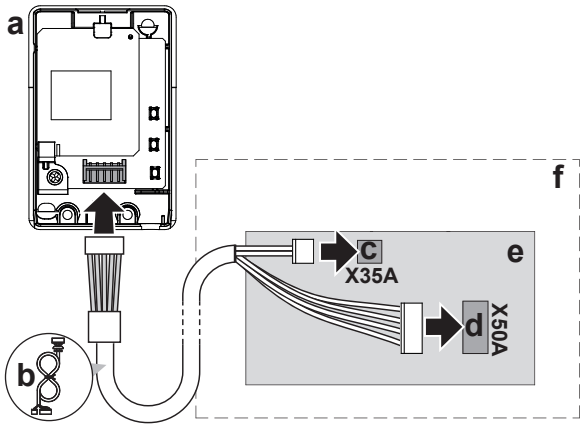

a Adattatore LAN wireless
b Cavo di collegamento
c Porta PCB X35A
d Porta PCB X50A
e PCB unità interna
f Unità interna

5.4.2 Note relative al collegamento del cablaggio elettrico

Flusso di lavoro tipico

Il collegamento del cablaggio elettrico si compone tipicamente delle fasi seguenti:

1. Collegamento di un'estremità del cavo di collegamento all'unità interna;
2. Collegamento dell'altra estremità del cavo di collegamento all'adattatore.

5.4.3 Precauzioni durante il collegamento dei fili elettrici

INFORMAZIONE

Leggere inoltre le precauzioni e i requisiti nei seguenti capitoli:

- Precauzioni generali per la sicurezza
- Preparazione

PERICOLO: RISCHIO DI ELETTROCUZIONE

NON inserire l'alimentazione elettrica prima di aver collegato il cablaggio elettrico, aver chiuso l'adattatore e averlo montato sull'unità interna.

5.4.4 Collegamento dell'adattatore all'unità

1 Separare l'involucro superiore da quello inferiore.

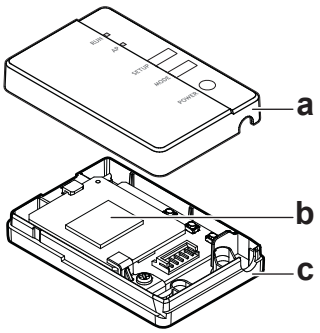

a Involucro superiore
b Scheda a circuiti stampati dell'adattatore
c Involucro inferiore

2 Collegare il connettore laterale dell'unità interna alla porta PCB X35A e X50A dell'unità interna.

3 Collegare il connettore laterale dell'adattatore all'adattatore.

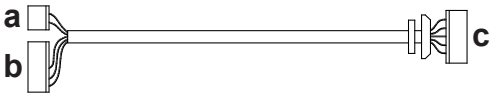

a Connettore laterale dell'unità interna X35A
b Connettore laterale dell'unità interna X50A
c Connettore laterale dell'adattatore

4 Fissare il cavo e garantire la resistenza alle sollecitazioni.

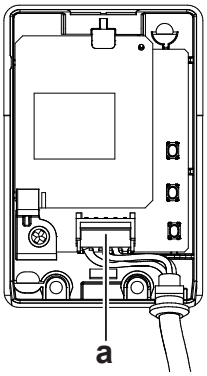

a Connettore

AVVISO

Collegare SEMPRE un comando a distanza wireless o cablato (**Esempio:** BRC1H, BRC7), in caso contrario il sistema di comando online NON funzionerà.

INFORMAZIONE

Procurare uno scarico di eventuali sforzi sul lato unità interna utilizzando la fascetta e i supporti a fascetta per cavi che sono inclusi come accessori.

5.5 Chiusura dell'adattatore

5.5.1 Per chiudere l'adattatore

1 Agganciare l'involucro anteriore nell'involucro posteriore.

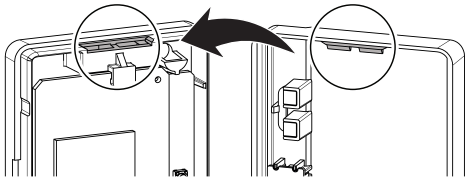

2 Inserire le due viti dalla borsa degli accessori.

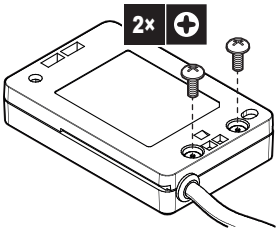

AVVISO

Dopo aver chiuso l'adattatore, controllare che il cavo di collegamento sia fissato saldamente.

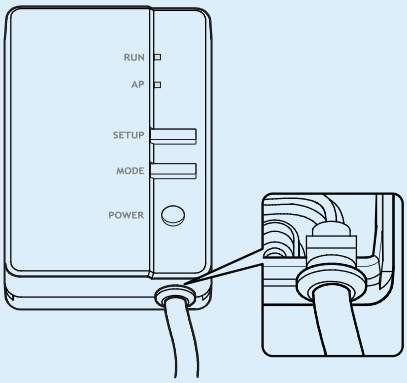

5.6 Montaggio dell'adattatore

5.6.1 Informazioni sul montaggio dell'adattatore

Usare il supporto adattatore (accessorio) per montare l'adattatore. Esistono 2 modi per montare il supporto adattatore:

- Fissaggio del supporto adattatore alla superficie usando delle viti.
- Fissaggio del supporto adattatore alla superficie usando del nastro biadesivo.

5.6.2 Montaggio dell'adattatore

AVVISO

- Se si utilizza del nastro biadesivo per il montaggio, verificare che la parte di superficie su cui si desidera montare il supporto sia pulita e sgrassata.
- Assicurarsi di montare saldamente il supporto sulla superficie, in modo che possa sopportare il peso dell'adattatore.

INFORMAZIONE

La posizione esatta del supporto dipende dal tipo di unità interna. Per ulteriori informazioni, visitare app.daikineurope.com.

Se si usano le viti

1 Fissare il supporto adattatore sulla parete/superficie con 2 viti M3×16 (accessorio).

2 Fare scorrere l'adattatore nel supporto.

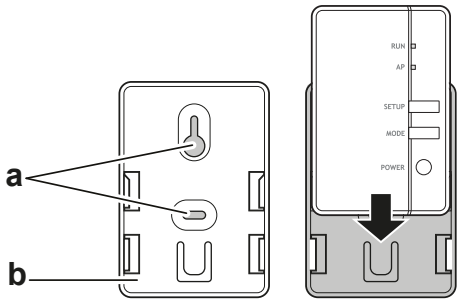

a Posizione delle viti
b Supporto dell'adattatore

Se si usa il nastro biadesivo

3 Attaccare il nastro biadesivo al supporto dell'adattatore.

4 Con il nastro, montare il supporto sulla superficie.

5 Fare scorrere l'adattatore nel supporto.

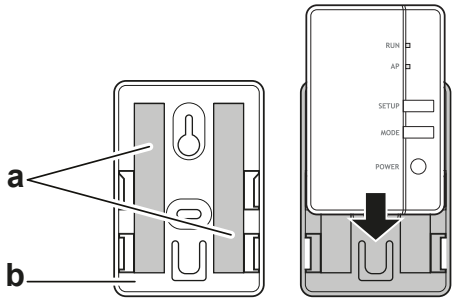

a Nastro
b Supporto dell'adattatore

5.7 Apertura dell'adattatore

5.7.1 Informazioni sull'apertura dell'adattatore

La procedura di installazione tipica NON richiede l'apertura dell'adattatore. Tuttavia, nel caso in cui occorresse aprirlo, seguire la procedura seguente.

PERICOLO: RISCHIO DI ELETTROCUZIONE

Prima di aprire l'adattatore, portare su DISATTIVATO la corrente che arriva all'unità interna.

5.7.2 Per aprire l'adattatore

1 Rimuovere le viti con un cacciavite.

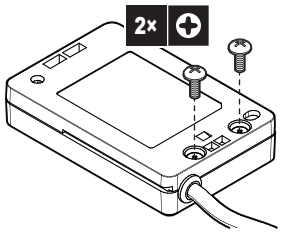

2 Sganciare l'involucro anteriore dall'involucro posteriore.

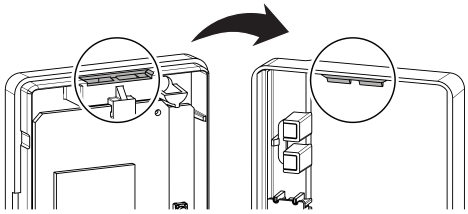

6 Avvio del sistema

L'adattatore viene alimentato dall'unità interna. Quindi, per far funzionare l'adattatore, occorre collegarlo all'unità interna, e l'unità interna deve essere portata su ATTIVATO.

Attivare l'alimentazione e verificare che la spia RUN del prodotto lampeggi.

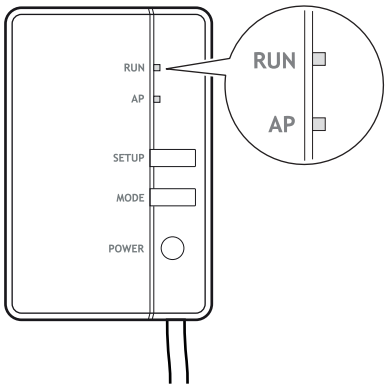

7 Configurazione

Il cliente ha la responsabilità di fornire:

- Smartphone o tablet con versione minima supportata di Android o iOS specificata su app.daikineurope.com.
- linea Internet e dispositivo di comunicazione come modem, router ecc.
- punto di accesso LAN Wireless
- Applicazione gratuita Daikin Residential Controller installata.

7.1 Installazione dell'applicazione Daikin Residential Controller

1. Aprire:
   - Google Play per i dispositivi che utilizzano Android.
   - App Store per i dispositivi che utilizzano iOS.
2. Cercare Daikin Residential Controller.
3. Seguire le indicazioni di installazione sullo schermo.

7.2 Configurazione dell'adattatore

Aprire l'applicazione Daikin Residential Controller sul proprio smartphone o PC tablet e seguire i passaggi indicati nell'app.

app.daikineurope.com

8 Consegna all'utente

Dopo aver installato e configurato l'adattatore, consegnare il presente manuale d'installazione all'utente e attirare la sua attenzione sulle seguenti precauzioni di sicurezza.

PERICOLO

- Non smontare, modificare o riparare l'adattatore. Questo può causare un incendio, scosse elettriche o lesioni.
- Non bagnare l'adattatore e non utilizzarlo mentre si fa il bagno o altre attività in presenza di acqua. Ciò potrebbe provocare scosse elettriche o incendi.
- Non utilizzare l'apparecchio in prossimità di apparati medicali o di persone con pacemaker o defibrillatori. Questo potrebbe causare interferenze elettromagnetiche rischiose.
- Non utilizzare l'adattatore in prossimità di apparati di controllo automatico, come porte automatiche o impianti antincendio. Questo potrebbe provocare degli incidenti dovuti a comportamento imprevisto degli apparati.
- In caso di odori o rumori anomali, surriscaldamento o fumo proveniente dall'adattatore, scollegare immediatamente l'unità interna dalla sua alimentazione elettrica. Altrimenti, ciò potrebbe causare un incendio o un malfunzionamento. Se si verifica tale situazione, rivolgersi al proprio rivenditore.
- Se si fa cadere o si danneggia l'adattatore, scollegare l'unità interna dalla sua alimentazione elettrica. Altrimenti, ciò potrebbe causare un incendio o un malfunzionamento. Se si verifica tale situazione, rivolgersi al proprio rivenditore.

AVVISO

Non utilizzare l'adattatore in prossimità di un forno a microonde. Questo potrebbe influire sulle comunicazioni LAN wireless.

9 Individuazione e risoluzione dei problemi

9.1 Panoramica: Individuazione e risoluzione dei problemi

In questo capitolo è descritto cosa fare in caso di problemi. Ecco contiene informazioni sulla risoluzione dei problemi in base ai sintomi elencati sotto.

9.1.1 Sintomo: i LED non si accendono quando si collega l'adattatore all'unità e l'unità viene portata su ATTIVATO

Cause probabili	Azione correttiva
L'adattatore è stato cablato sui connettori sbagliati dell'unità interna.	Assicurarsi che l'adattatore LAN sia collegato correttamente all'unità interna. Vedere le linee guida per la connessione sul manuale dell'unità interna.

9.1.2 Sintomo: l'adattatore NON risponde all'interazione con l'unità interna

Cause probabili	Azione correttiva
Il cavo di connessione per collegare l'adattatore all'unità interna non è compatibile con l'unità.	Assicurarsi di essere collegati a un'unità compatibile. Verificare la compatibilità dell'unità interna con l'adattatore sul manuale dell'unità interna

9.1.3 Sintomo: quando l'adattatore è in modo AP, non accade nulla

Cause probabili	Azione correttiva
Il firmware è corrotto.	Contattare il rivenditore per segnalare il problema con il firmware.

Copyright 2021 Daikin

DAIKIN INDUSTRIES CZECH REPUBLIC s.r.o.
U Nové Hospody 1/1155, 301 00 Plzeň Skvrňany, Czech Republic

DAIKIN EUROPE N.V.
Zandvoordestraat 300, B-8400 Oostende, Belgium

4P650468-1 2021.02