DAIKIN

DAIKIN ROOM AIR CONDITIONER

INSTALLATION MANUAL

R410A Split Series

INVERTER

Installation manual
Installationsanleitung
Manuel d'installation
Installatiehandleiding
Manual de instalación
Manuale di installazione
Εγχειρίδιο εγκατάστασης
Manual de instalação
Руководство по монтажу
Montaj kılavuzları

English
Deutsch
Français
Nederlands
Español
Italiano
Ελληνικά
Portugues
Русский
Türkçe

MODELS

FTXG25JV1BW FTXG25JV1BA
FTXG35JV1BW FTXG35JV1BA
FTXG50JV1BW FTXG50JV1BA

CE - DECLARATION-OF-CONFORMITY
CE - KONFORMITÄTSERKLÄRUNG
CE - DECLARATION-DE-CONFORMITE
CE - CONFORMITEITSVERKLARING
CE - DECLARACION-DE-CONFORMIDAD
CE - DICHIARAZIONE-DI-CONFORMITA
CE - ΔΗΛΩΣΗ ΣΥΜΜΟΡΦΩΣΗΣ
CE - DECLARAÇÃO-DE-CONFORMIDADE
CE - ЗАЯВЛЕНИЕ-О-СООТВЕТСТВИИ
CE - OPFYLDELSESERKLÆRING
CE - FÖRSÄKRAN-OM-ÖVERENSTÄMMELSE
CE - ERKLÆRING OM-SAMSVAR
CE - ILMOITUS-YHDENMUKAISUUDESTA
CE - PROHLÁŠENÍ-O-SHODĚ
CE - IZJAVA-O-USKLAĐENOSTI
CE - MEGFELELŐSÉGI-NYILATKOZAT
CE - DEKLARACJA-ZGODNOŚCI
CE - DECLARAŢIE-DE-CONFORMITATE
CE - IZJAVA O SKLADNOSTI
CE - VASTAVUSDEKLARATSIOON
CE - ДЕКЛАРАЦИЯ-ЗА-СЪОТВЕТСТВИЕ
CE - ATITIKTIES-DEKLARACIJA
CE - ATBILSTĪBAS-DEKLARĀCIJA
CE - VYHLÁSENIE-ZHODY
CE - UYUMLULUK-BİLDİRİSİ

DAIKIN INDUSTRIES, LTD.

01 (GB) declares under its sole responsibility that the air conditioning models to which this declar ation relates:
02 (D) erklärt auf seine alleinige Verantwortung daß die Modelle der Klimageräte für die diese Erklärung bestimmt ist:
03 (F) déclare sous sa seule responsabilité que les appareils d'air conditionné visés par la présente déclar ation:
04 (NL) verklaart hierbij op eigen exclusieve verantwoordelijkheid dat de airconditioning units waarop deze verklaring betrekking heeft:
05 (E) declara baja su única responsabilidad que los modelos de aire acondicionado a los cuales hace ref erencia la declaración:
06 (I) dichiara sotto sua responsabilità che i condizionatori modello a cui è riferita questa dichiarazione:
07 (GR) δηλώνει με αποκλειστική της ευθύνη ότι τα μοντέλα των κλιματιστικών συσκευών στα οποία αναφέρεται η παρούσα δήλωση:
08 (P) declara sob sua exclusiva responsabilidade que os modelos de ar condicionado a que esta declaração se refere:
09 (RUS) заявляет, исключительно под свою ответственность, что модели кондиционеров воздуха, к которым относится настоящее заявление:

FTXG25JV1BW, FTXG25JV1BS, FTXG35JV1BW, FTXG35JV1BS, CTXG50JV1BW, CTXG50JV1BS, FTXG50JV1BW, FTXG50JV1BS

10 (DK) erklærer under eneansvar, at klimaanlægmodellerne, som denne deklaration vedrører:
11 (S) deklarerar i egenskap av huvudansvarig, att luftkonditioneringsmodellerna som berörs av denna deklaration innebär att:
12 (N) erklærer et fullstendig ansvar for at de luftkondisjoneringsmodeller som berøres av denne deklarasjon innebærer at:
13 (FIN) ilmoittaa yksinomaan omalla vastuullaan, että tämän ilmoituksen tarkoittamat ilmastointilaitteiden mallit:
14 (CZ) prohlašuje ve své plné odpovědnosti, že modely klimatizace, k nimž se toto prohlášení vztahuje:
15 (HR) izjavljuje pod isključivo vlastitom odgovornošću da su modeli klima uređaja na koje se ova izjava odnosi:
16 (H) teljes felelőssége tudatában kijelenti, hogy a klimaberendezés modellek, melyekre e nyilatkozat vonatkozik:
17 (PL) deklaruje na własną i wyłączną odpowiedzialność, że modele klimatyzatorów, których dotyczy niniejsza deklaracja:
18 (RO) declară pe proprie răspundere că aparatele de aer condiţionat la care se referă această declaraţie:

19 (SLO) z vso odgovornostjo izjavlja, da so modeli klimatskih naprav, na katere se izjava nanaša:
20 (EST) kinnitab oma täielikul vastutusel, et käesoleva deklaratsiooni alla kuuluvad kliimaseadmete mudelid:
21 (BG) декларира на своя отговорност, че моделите климатична инсталация, за които се отнася тази декларация:
22 (LT) visiška savo atsakomybe skelbia, kad oro kondicionavimo prietaisų modeliai, kuriems yra taikoma ši deklaracija:
23 (LV) ar pilnu atbildību apliecina, ka tālāk uzskaitīto modeļu gaisa kondicionētāji, uz kuriem attiecas šī deklarācija:
24 (SK) vyhlasuje na vlastnú zodpovednosť, že tieto klimatizačné modely, na ktoré sa vzťahuje toto vyhlásenie:
25 (TR) tamamen kendi sorumluluğunda olmak üzere bu bildirinin ilgili olduğu klima modellerinin aşağıdaki gibi olduğunu beyan eder:

01 are in conformity with the following standard(s) or other normative document(s), provided that these are used in accordance with our instructions:
02 der/den folgenden Norm(en) oder einem anderen Normdokument oder -dokumenten entspricht/entsprechen, unter der Voraussetzung, daß sie gemäß unseren Anweisungen eingesetzt werden:
03 sont conformes à la/aux norme(s) ou autre(s) document(s) normatif(s), pour autant qu'ils soient utilisés conformément à nos instructions:
04 conform de volgende norm(en) of één of meer andere bindende documenten zijn, op voorwaarde dat ze worden gebruikt overeenkomstig onze instructies:
05 están en conformidad con la(s) siguiente(s) norma(s) u otro(s) documento(s) normativo(s), siempre que sean utilizados de acuerdo con nuestras instrucciones:
06 sono conformi al(i) seguente(i) standard(s) o altro(i) documento(i) a carattere normativo, a patto che vengano usati in conformità alle nostre istruzioni:
07 είναι σύμφωνα με το(α) ακόλουθο(α) πρότυπο(α) ή άλλο έγγραφο(α) κανονισμών, υπό την προϋπόθεση ότι χρησιμοποιούνται σύμφωνα με τις οδηγίες μας:
08 estão em conformidade com a(s) seguinte(s) norma(s) ou outro(s) documento(s) normativo(s), desde que estes sejam utilizados de acordo com as nossas instruções:
09 соответствуют следующим стандартам или другим нормативным документам, при условии их использования согласно нашим инструкциям:
10 overholder følgende standard(er) eller andet/andre retningsgivende dokument(er), forudsat at disse anvendes i henhold til vore instrukser:
11 respektive utrustning är utförd i överensstämmelse med och följer följande standard(er) eller andra normgivande dokument, under förutsättning att användning sker i överensstämmelse med våra instruktioner:
12 respektive utstyr er i overensstemmelse med følgende standard(er) eller andre normgivende dokument(er), under forutssetning av at disse brukes i henhold til våre instrukser:
13 vastaavat seuraavien standardien ja muiden ohjeellisten dokumenttien vaatimuksia edellyttäen, että niitä käytetään ohjeidemme mukaisesti:
14 za předpokladu, že jsou využívány v souladu s našimi pokyny, odpovídají následujícím normám nebo normativním dokumentům:
15 u skladu sa slijedećim standardom(ima) ili drugim normativnim dokumentom(ima), uz uvjet da se oni koriste u skladu s našim uputama:
16 megfelelnek az alábbi szabvány(ok)nak vagy egyéb irányadó dokumentum(ok)nak, ha azokat előírás szerint használják:
17 spełniają wymogi następujących norm i innych dokumentów normalizacyjnych, pod warunkiem że używane są zgodnie z naszymi instrukcjami:
18 sunt în conformitate cu următorul (următoarele) standard(e) sau alt(e) document(e) normativ(e), cu condiţia ca acestea să fie utilizate în conformitate cu instrucţiunile noastre
19 skladni z naslednjimi standardi in drugimi normativi, pod pogojem, da se uporabljajo v skladu z našimi navodili:
20 on vastavuses järgmis(t)e standardi(te)ga või teiste normatiivsete dokumentidega, kui neid kasutatakse vastavalt meie juhenditele:
21 съответстват на следните стандарти или други нормативни документи, при условие, че се използват съгласно нашите инструкции:
22 atitinka žemiau nurodytus standartus ir (arba) kitus norminius dokumentus su sąlyga, kad yra naudojami pagal mūsų nurodymus:
23 tad, ja lietoti atbilstoši ražotāja norādījumiem, atbilst sekojošiem standartiem un citiem normatīviem dokumentiem:
24 sú v zhode s nasledovnou(ými) normou(ami) alebo iným(i) normatívnym(i) dokumentom(ami), za predpokladu, že sa používajú v súlade s našim návodom:
25 ürünün, talimatlarımıza göre kullanılması koşuluyla aşağıdaki standartlar ve norm belirten belgelerle uyumludur:

EN60335-2-40,

01 following the provisions of:
02 gemäß den Vorschriften der:
03 conformément aux stipulations des:
04 overeenkomstig de bepalingen van:
05 siguiendo las disposiciones de:
06 secondo le prescrizioni per:
07 με τήρηση των διατάξεων των:
08 de acordo com o previsto em:
09 в соответствии с положениями:
10 under iagttagelse af bestemmelserne i:
11 enligt villkoren i:
12 gitt i henhold til bestemmelsene i:
13 noudattaen määräyksiä:
14 za dodržení ustanovení předpisu:
15 prema odredbama:
16 kõveti a(z):
17 zgodnie z postanowieniami Dyrektyw:
18 în urma prevederilor:
19 ob upoštevanju določb:
20 vastavalt nõuetele:
21 следвайки клаузите на:
22 laikantis nuostatų, pateikiamų:
23 ievērojot prasības, kas noteiktas:
24 održiavajúc ustanovenia:
25 bunun koşullarına uygun olarak:

Low Voltage 2006/95/EC
Electromagnetic Compatibility 2004/108/EC *

01 Directives, as amended.
02 Direktiven, gemäß Änderung.
03 Directives, telles que modifiées.
04 Richtlijnen, zoals geamendeerd.
05 Directivas, según lo enmendado.
06 Direttive, come da modifica.
07 Οδηγιών, όπως έχουν τροποποιηθεί.
08 Directivas, conforme alteração em.
09 Директив со всеми поправками.
10 Direktiver, med senere ændringer.
11 Direktiv, med företagna ändringar.
12 Direktiver, med foretatte endringer.
13 Direktiivejä, sellaisina kuin ne ovat muutettuina.
14 v platném znění.
15 Smjernice, kako je izmijenjeno.
16 irányelv(ek) és módosításaik rendelkezéseit.
17 z późniejszymi poprawkami.
18 Directivelor, cu amendamentele respective.
19 Direktive z vsemi spremembami.
20 Direktiivid koos muudatustega.
21 Директиви, с техните изменения.
22 Direktyvose su papildymais.
23 Direktīvās un to papildinājumos.
24 Smernice, v platnom znení.
25 Değiştirilmiş halleriyle Yönetmelikler.

01 Note * as set out in **<A>** and judged positively by **<B>** according to the **Certificate <C>**.
02 Hinweis * wie in der **<A>** aufgeführt und von **<B>** positiv beurteilt gemäß **Zertifikat <C>**.
03 Remarque * tel que défini dans **<A>** et évalué positivement par **<B>** conformément au **Certificat <C>**.
04 Bemerk * zoals vermeld in **<A>** en positief beoordeeld door **<B>** overeenkomstig **Certificaat <C>**.
05 Nota * como se establece en **<A>** y es valorado positivamente por **<B>** de acuerdo con el **Certificado <C>**.
06 Nota * delineato nel **<A>** e giudicato positivamente da **<B>** secondo il **Certificato <C>**.
07 Σημείωση * όπως καθορίζεται στο **<A>** και κρίνεται θετικά από το **<B>** σύμφωνα με το **Πιστοποιητικό <C>**.
08 Nota * tal como estabelecido em **<A>** e com o parecer positivo de **<B>** de acordo com o **Certificado <C>**.
09 Примечание * как указано в **<A>** и в соответствии с положительным решением **<B>** согласно **Свидетельству <C>**.
10 Bemærk * som anført i **<A>** og positivt vurderet af **<B>** i henhold til **Certifikat <C>**.
11 Information * enligt **<A>** och godkänts av **<B>** enligt **Certifikatet <C>**.
12 Merk * som det fremkommer i **<A>** og gjennom positiv bedømmelse av **<B>** ifølge **Sertifikat <C>**.
13 Huom * jotka on esitetty asiakirjassa **<A>** ja jotka **<B>** on hyväksynyt **Sertifikaatin <C>** mukaisesti.
14 Poznámka * jak bylo uvedeno v **<A>** a pozitivně zjištěno **<B>** v souladu s **osvědčením <C>**.
15 Napomena * kako je izloženo u **<A>** i pozitivno ocijenjeno od strane **<B>** prema **Certifikatu <C>**.
16 Megjegyzés * a(z) **<A>** alapján, a(z) **<B>** igazolta a megfelelést, a(z) **<C> tanúsítvány** szerint.
17 Uwaga * zgodnie z dokumentacją **<A>**, pozytywną opinią **<B>** i **Świadectwem <C>**.
18 Notă * aşa cum este stabilit în **<A>** şi apreciat pozitiv de **<B>** în conformitate cu **Certificatul <C>**.
19 Opomba * kot je določeno v **<A>** in odobreno s strani **<B>** v skladu s **certifikatom <C>**.
20 Märkus * nagu on näidatud dokumendis **<A>** ja heaks kiidetud **<B>** järgi vastavalt **sertifikaadile <C>**.
21 Забележка * както е изложено в **<A>** и оценено положително от **<B>** съгласно **Сертификата <C>**.
22 Pastaba * kaip nustatyta **<A>** ir kaip teigiamai nuspręsta **<B>** pagal **Sertifikatą <C>**.
23 Piezīmes * kā norādīts **<A>** un atbilstoši **<B>** pozitīvajam vērtējumam saskanā ar **sertifikātu <C>**.
24 Poznámka * ako bolo uvedené v **<A>** a pozitívne zistené **<B>** v súlade s **osvedčením <C>**.
25 Not * **<A>**'da belirtildiği gibi ve **<C> Sertifikasına** göre **<B>** tarafından olumlu olarak değerlendirildiği gibi.

<A>	**DAIKIN.TCF.015 N9/01-2011**
<B>	**KEMA Quality B.V.**
<C>	**74736-KRQ/EMC97-4957**

3SB64417-17P

DAIKIN

Shinri Sada

Shinri Sada
Manager Quality Control Department

2011 . 1 . 31

DAIKIN INDUSTRIES, LTD.
Umeda Center Bldg., 2-4-12, Nakazaki-Nishi,
Kita-ku, Osaka, 530-8323 Japan

CE - DECLARATION-OF-CONFORMITY
CE - KONFORMITÄTSERKLÄRUNG
CE - DECLARATION-DE-CONFORMITE
CE - CONFORMITEITSVERKLARING
CE - DECLARACION-DE-CONFORMIDAD
CE - DICHIARAZIONE-DI-CONFORMITA
CE - ΔΗΛΩΣΗ ΣΥΜΜΟΡΦΩΣΗΣ
CE - DECLARAÇÃO-DE-CONFORMIDADE
CE - ЗАЯВЛЕНИЕ-О-СООТВЕТСТВИИ
CE - OPFYLDELSESERKLÆRING
CE - FÖRSÄKRAN-OM-ÖVERENSTÄMMELSE
CE - ERKLÆRING OM-SAMSVAR
CE - ILMOITUS-YHDENMUKAISUUDESTA
CE - PROHLÁŠENÍ-O-SHODĚ
CE - IZJAVA-O-USKLAĐENOSTI
CE - MEGFELELŐSÉGI-NYILATKOZAT
CE - DEKLARACJA-ZGODNOŚCI
CE - DECLARAŢIE-DE-CONFORMITATE
CE - IZJAVA O SKLADNOSTI
CE - VASTAVUSDEKLARATSIOON
CE - ДЕКЛАРАЦИЯ-ЗА-СЪОТВЕТСТВИЕ
CE - ATITIKTIES-DEKLARACIJA
CE - ATBILSTĪBAS-DEKLARĀCIJA
CE - VYHLÁSENIE-ZHODY
CE - UYUMLULUK-BİLDİRİSİ

DAIKIN INDUSTRIES CZECH REPUBLIC s.r.o.

01 (GB) declares under its sole responsibility that the air conditioning models to which this declaration relates:
02 (D) erklärt auf seine alleinige Verantwortung daß die Modelle der Klimageräte für die diese Erklärung bestimmt ist:
03 (F) déclare sous sa seule responsabilité que les appareils d'air conditionné visés par la présente déclaration:
04 (NL) verklaart hierbij op eigen exclusieve verantwoordelijkheid dat de airconditioning units waarop deze verklaring betrekking heeft:
05 (E) declara baja su única responsabilidad que los modelos de aire acondicionado a los cuales hace referencia la declaración:
06 (I) dichiara sotto sua responsabilità che i condizionatori modello a cui è riferita questa dichiarazione:
07 (GR) δηλώνει με αποκλειστική της ευθύνη ότι τα μοντέλα των κλιματιστικών συσκευών στα οποία αναφέρεται η παρούσα δήλωση:
08 (P) declara sob sua exclusiva responsabilidade que os modelos de ar condicionado a que esta declaração se refere:
09 (RUS) заявляет, исключительно под свою ответственность, что модели кондиционеров воздуха, к которым относится настоящее заявление:
10 (DK) erklærer under eneansvar, at klimaanlægmodellerne, som denne deklaration vedrører:
11 (S) deklarerar i egenskap av huvudansvarig, att luftkonditioneringsmodellerna som berörs av denna deklaration innebär att:
12 (N) erklærer et fullstendig ansvar for at de luftkondisjoneringsmodeller som berøres av denne deklarasjon innebærer at:
13 (FIN) ilmoittaa yksinomaan omalla vastuullaan, että tämän ilmoituksen tarkoittamat ilmastointilaitteiden mallit:
14 (CZ) prohlašuje ve své plné odpovědnosti, že modely klimatizace, k nimž se toto prohlášení vztahuje:
15 (HR) izjavljuje pod isključivo vlastitom odgovornošću da su modeli klima uređaja na koje se ova izjava odnosi:
16 (H) teljes felelőssége tudatában kijelenti, hogy a klimaberendezés modellek, melyekre e nyilatkozat vonatkozik:
17 (PL) deklaruje na własną i wyłączną odpowiedzialność, że modele klimatyzatorów, których dotyczy niniejsza deklaracja:
18 (RO) declară pe proprie răspundere că aparatele de aer condiţionat la care se referă această declaraţie:
19 (SLO) z vso odgovornostjo izjavlja, da so modeli klimatskih naprav, na katere se izjava nanaša:
20 (EST) kinnitab oma täielikul vastutusel, et käesoleva deklaratsiooni alla kuuluvad kliimaseadmete mudelid:
21 (BG) декларира на своя отговорност, че моделите климатична инсталация, за които се отнася тази декларация:
22 (LT) visiška savo atsakomybe skelbia, kad oro kondicionavimo prietaisų modeliai, kuriems yra taikoma ši deklaracija:
23 (LV) ar pilnu atbildību apliecina, ka tālāk uzskaitīto modeļu gaisa kondicionētāji, uz kuriem attiecas šī deklarācija:
24 (SK) vyhlasuje na vlastnú zodpovednosť, že tieto klimatizačné modely, na ktoré sa vzťahuje toto vyhlásenie:
25 (TR) tamamen kendi sorumluluğunda olmak üzere bu bildirinin ilgili olduğu klima modellerinin aşağıdaki gibi olduğunu beyan eder:

FTXG25JV1BA, FTXG35JV1BA, FTXG50JV1BA

01 are in conformity with the following standard(s) or other normative document(s), provided that these are used in accordance with our instructions:
02 der/den folgenden Norm(en) oder einem anderen Normdokument oder -dokumenten entspricht/entsprechen, unter der Voraussetzung, daß sie gemäß unseren Anweisungen eingesetzt werden:
03 sont conformes à la/aux norme(s) ou autre(s) document(s) normatif(s), pour autant qu'ils soient utilisés conformément à nos instructions:
04 conform de volgende norm(en) of één of meer andere bindende documenten zijn, op voorwaarde dat ze worden gebruikt overeenkomstig onze instructies:
05 están en conformidad con la(s) siguiente(s) norma(s) u otro(s) documento(s) normativo(s), siempre que sean utilizados de acuerdo con nuestras instrucciones:
06 sono conformi al(i) seguente(i) standard(s) o altro(i) documento(i) a carattere normativo, a patto che vengano usati in conformità alle nostre istruzioni:
07 είναι σύμφωνα με το(α) ακόλουθο(α) πρότυπο(α) ή άλλο έγγραφο(α) κανονισμών, υπό την προϋπόθεση ότι χρησιμοποιούνται σύμφωνα με τις οδηγίες μας:
08 estão em conformidade com a(s) seguinte(s) norma(s) ou outro(s) documento(s) normativo(s), desde que estes sejam utilizados de acordo com as nossas instruções:
09 соответствуют следующим стандартам или другим нормативным документам, при условии их использования согласно нашим инструкциям:
10 overholder følgende standard(er) eller andet/andre retningsgivende dokument(er), forudsat at disse anvendes i henhold til vore instrukser:
11 respektive utrustning är utförd i överensstämmelse med och följer följande standard(er) eller andra normgivande dokument, under förutsättning att användning sker i överensstämmelse med våra instruktioner:
12 respektive utstyr er i overensstemmelse med følgende standard(er) eller andre normgivende dokument(er), under forutssetning av at disse brukes i henhold til våre instrukser:
13 vastaavat seuraavien standardien ja muiden ohjeellisten dokumenttien vaatimuksia edellyttäen, että niitä käytetään ohjeidemme mukaisesti:
14 za předpokladu, že jsou využívány v souladu s našimi pokyny, odpovídají následujícím normám nebo normativním dokumentům:
15 u skladu sa slijedećim standardom(ima) ili drugim normativnim dokumentom(ima), uz uvjet da se oni koriste u skladu s našim uputama:
16 megfelelnek az alábbi szabvány(ok)nak vagy egyéb irányadó dokumentum(ok)nak, ha azokat előírás szerint használják:
17 spełniają wymogi następujących norm i innych dokumentów normalizacyjnych, pod warunkiem że używane są zgodnie z naszymi instrukcjami:
18 sunt în conformitate cu următorul (următoarele) standard(e) sau alt(e) document(e) normativ(e), cu condiţia ca acestea să fie utilizate în conformitate cu instrucţiunile noastre
19 skladni z naslednjimi standardi in drugimi normativi, pod pogojem, da se uporabljajo v skladu z našimi navodili:
20 on vastavuses järgmis(t)e standardi(te)ga või teiste normatiivsete dokumentidega, ka täläk uzskaitīto modeļu gaisa kondicionētāji, uz kuriem attiecas šī deklarācija:
21 съответстват на следните стандарти или други нормативни документи, при условие, че се използват съгласно нашите инструкции:
22 atitinka žemiau nurodytus standartus ir (arba) kitus norminius dokumentus su sąlyga, kad yra naudojami pagal mūsų nurodymus:
23 tad, ja lietoti atbilstoši ražotāja norādījumiem, atbilst sekojošiem standartiem un citiem normatīviem dokumentiem:
24 sú v zhode s nasledovnou(ými) normou(ami) alebo iným(i) normatívnym(i) dokumentom(ami), za predpokladu, že sa používajú v súlade s našim návodom:
25 ürünün, talimatlarımıza göre kullanılması koşuluyla aşağıdaki standartlar ve norm belirten belgelerle uyumludur:

EN60335-2-40,

01 following the provisions of:
02 gemäß den Vorschriften der:
03 conformément aux stipulations des:
04 overeenkomstig de bepalingen van:
05 siguiendo las disposiciones de:
06 secondo le prescrizioni per:
07 με τήρηση των διατάξεων των:
08 de acordo com o previsto em:
09 в соответствии с положениями:
10 under iagttagelse af bestemmelserne i:
11 enligt villkoren i:
12 gitt i henhold til bestemmelsene i:
13 noudattaen määräyksiä:
14 za dodržení ustanovení předpisu:
15 prema odredbama:
16 kõveti a(z):
17 zgodnie z postanowieniami Dyrektyw:
18 în urma prevederilor:
19 ob upoštevanju določb:
20 vastavalt nõuetele:
21 следвайки клаузите на:
22 laikantis nuostatų, pateikiamų:
23 ievērojot prasības, kas noteiktas:
24 održiavajúc ustanovenia:
25 bunun koşullarına uygun olarak:

Low Voltage 2006/95/EC
Electromagnetic Compatibility 2004/108/EC *

01 Directives, as amended.
02 Direktiven, gemäß Änderung.
03 Directives, telles que modifiées.
04 Richtlijnen, zoals geamendeerd.
05 Directivas, según lo enmendado.
06 Direttive, come da modifica.
07 Οδηγιών, όπως έχουν τροποποιηθεί.
08 Directivas, conforme alteração em.
09 Директив со всеми поправками.
10 Direktiver, med senere ændringer.
11 Direktiv, med företagna ändringar.
12 Direktiver, med foretatte endringer.
13 Direktiivejä, sellaisina kuin ne ovat muutettuina.
14 v platném znění.
15 Smjernice, kako je izmijenjeno.
16 irányelv(ek) és módosításaik rendelkezéseit.
17 z późniejszymi poprawkami.
18 Directivelor, cu amendamentele respective.
19 Direktive z vsemi spremembami.
20 Direktiivid koos muudatustega.
21 Директиви, с техните изменения.
22 Direktyvose su papildymais.
23 Direktīvās un to papildinājumos.
24 Smernice, v platnom znení.
25 Değiştirilmiş halleriyle Yönetmelikler.

01	**Note** *	as set out in **<A>** and judged positively by **<B>** according to the **Certificate <C>**.	06	**Nota** *	delineato nel **<A>** e giudicato positivamente da **<B>** secondo il **Certificato <C>**.	11	**Information** *	enligt **<A>** och godkänts av **<B>** enligt **Certifikatet <C>**.	16	**Megjegyzés** *	a(z) **<A>** alapján, a(z) **<B>** igazolta a megfelelést, a(z) **<C>** **tanúsítvány** szerint.
02	**Hinweis** *	wie in der **<A>** aufgeführt und von **<B>** positiv beurteilt gemäß **Zertifikat <C>**.	07	**Σημείωση** *	όπως καθορίζεται στο **<A>** και κρίνεται θετικά από το **<B>** σύμφωνα με το **Πιστοποιητικό <C>**.	12	**Merk** *	som det fremkommer i **<A>** og gjennom positiv bedømmelse av **<B>** ifølge **Sertifikat <C>**.	17	**Uwaga** *	zgodnie z dokumentacją **<A>**, pozytywną opinią **<B>** i **Świadectwem <C>**.
03	**Remarque** *	tel que défini dans **<A>** et évalué positivement par **<B>** conformément au **Certificat <C>**.	08	**Nota** *	tal como estabelecido em **<A>** e com o parecer positivo de **<B>** de acordo com o **Certificado <C>**.	13	**Huom** *	jotka on esitetty asiakirjassa **<A>** ja jotka **<B>** on hyväksynyt **Sertifikaatin <C>** mukaisesti.	18	**Notă** *	aşa cum este stabilit în **<A>** şi apreciat pozitiv de **<B>** în conformitate cu **Certificatul <C>**.
04	**Bemerk** *	zoals vermeld in **<A>** en positief beoordeeld door **<B>** overeenkomstig **Certificaat <C>**.	09	**Примечание** *	как указано в **<A>** и в соответствии с положительным решением **<B>** согласно **Свидетельству <C>**.	14	**Poznámka** *	jak bylo uvedeno v **<A>** a pozitivně zjištěno **<B>** v souladu s **osvědčením <C>**.	19	**Opomba** *	kot je določeno v **<A>** in odobreno s strani **<B>** v skladu s **certifikatom <C>**.
05	**Nota** *	como se establece en **<A>** y es valorado positivamente por **<B>** de acuerdo con el **Certificado <C>**.	10	**Bemærk** *	som anført i **<A>** og positivt vurderet af **<B>** i henhold til **Certifikat <C>**.	15	**Napomena** *	kako je izloženo u **<A>** i pozitivno ocijenjeno od strane **<B>** prema **Certifikatu <C>**.	20	**Märkus** *	nagu on näidatud dokumendis **<A>** ja heaks kiidetud **<B>** järgi vastavalt **sertifikaadile <C>**.
									21	**Забележка** *	както е изложено в **<A>** и оценено положително от **<B>** съгласно **Сертификата <C>**.
									22	**Pastaba** *	kaip nustatyta **<A>** ir kaip teigiamai nuspręsta **<B>** pagal **Sertifikatą <C>**.
									23	**Piezīmes** *	kā norādīts **<A>** un atbilstoši **<B>** pozitīvajam vērtējumam saskaņā ar **sertifikātu <C>**.
									24	**Poznámka** *	ako bolo uvedené v **<A>** a pozitívne zistené **<B>** v súlade s **osvedčením <C>**.
									25	**Not** *	**<A>**'da belirtildiği gibi ve **<C>** **Sertifikasına** göre **<B>** tarafından olumlu olarak değerlendirildiği gibi.

<A>	**DAIKIN,TCF,015P15/11-2011**
<B>	**DEKRA (NB0344)**
<C>	**74736-KRQ/EMC97-4957**

3P290872-6A

DAIKIN

Takayuki Fujii
Managing Director
1st of Dec. 2011

DAIKIN INDUSTRIES CZECH REPUBLIC s.r.o.
U Nove hospody 1/1155, 301 00 Plzen Skvrnany,
Czech Republic

CE - DECLARATION-OF-CONFORMITY
CE - KONFORMITÄTSERKLÄRUNG
CE - DECLARATION-DE-CONFORMITE
CE - CONFORMITEITSVERKLARING
CE - DECLARACION-DE-CONFORMIDAD
CE - DICHIARAZIONE-DI-CONFORMITA
CE - ΔΗΛΩΣΗ ΣΥΜΜΟΡΦΩΣΗΣ
CE - DECLARAÇÃO-DE-CONFORMIDADE
CE - ЗАЯВЛЕНИЕ-О-СООТВЕТСТВИИ
CE - OPFYLDELSESERKLÆRING
CE - FÖRSÄKRAN-OM-ÖVERENSTÄMMELSE
CE - ERKLÆRING OM-SAMSVAR
CE - ILMOITUS-YHDENMUKAISUUDESTA
CE - PROHLÁŠENÍ-O-SHODĚ
CE - IZJAVA-O-USKLAĐENOSTI
CE - MEGFELELŐSÉGI-NYILATKOZAT
CE - DEKLARACJA-ZGODNOŚCI
CE - DECLARAŢIE-DE-CONFORMITATE
CE - IZJAVA O SKLADNOSTI
CE - VASTAVUSDEKLARATSIOON
CE - ДЕКЛАРАЦИЯ-ЗА-СЪОТВЕТСТВИЕ
CE - ATITIKTIES-DEKLARACIJA
CE - ATBILSTĪBAS-DEKLARĀCIJA
CE - VYHLÁSENIE-ZHODY
CE - UYUMLULUK-BİLDİRİSİ

Daikin Industries, Ltd.

01 (GB) declares under its sole responsibility that the equipment to which this declaration relates:
02 (D) erklärt auf seine alleinige Verantwortung, dass diese Ausrüstung, für die diese Erklärung bestimmt ist:
03 (F) déclare sous sa seule responsabilité que l équipement visé par la présente déclaration:
04 (NL) verklaart hierbij op eigen exclusieve verantwoordelijkheid dat de apparatuur waarop deze verklaring betrekking heeft:
05 (E) declara bajo su única responsabilidad que el equipo al que hace referencia la declaración:
06 (I) dichiara sotto la propria responsabilità che gli apparecchi a cui è riferita questa dichiarazione:
07 (GR) δηλώνει με αποκλειστική της ευθύνη ότι ο εξοπλισμός στον οποίο αναφέρεται η παρούσα δήλωση:
08 (P) declara sob sua exclusiva responsabilidade que os equipamentos a que esta declaração se refere:
09 (RUS) заявляет, исключительно под свою ответственность, что оборудование, к которому относится настоящее заявление:
10 (DK) erklærer som eneansvarlig, at udstyret, som er omfattet af denne erklæring:
11 (S) deklarerar i egenskap av huvudansvarig, att utrustningen som berörs av denna deklaration innebär att:
12 (N) erklærer et fullstendig ansvar for at det utstyr som berøres av denne deklarasjon, innebærer at:
13 (FIN) ilmoittaa yksinomaan omalla vastuullaan, että tämän ilmoituksen tarkoittamat laitteet:
14 (CZ) prohlašuje ve své plné odpovědnosti, že zařízení, k němuž se toto prohlášení vztahuje:
15 (HR) izjavljuje pod isključivo vlastitom odgovornošću da oprema na koju se ova izjava odnosi:
16 (H) teljes felelőssége tudatában kijelenti, hogy a berendezések, melyekre e nyilatkozat vonatkozik:
17 (PL) deklaruje na własną wyłączną odpowiedzialność, że urządzenia, których ta deklaracja dotyczy:
18 (RO) declară pe proprie răspundere că echipamentele la care se referă această declaratie:
19 (SLO) z vso odgovornostjo izjavlja, da je oprema naprav, na katero se izjava nanaša:
20 (EST) kinnitab oma täielikul vastutusel, et käesoleva deklaratsiooni alla kuuluv varustus:
21 (BG) декларира на своя отговорност, че оборудването, за което се отнася тази декларация:
22 (LT) visiška savo atsakomybe skelbia, kad įranga, kuriai taikoma ši deklaracija:
23 (LV) ar pilnu atbildību apliecina, ka tālāk aprakstītās iekārtas, uz kurām attiecas šī deklarācija:
24 (SK) vyhlasuje na vlastnú zodpovednosť, že zariadenie, na ktoré sa vzťahuje toto vyhlásenie:
25 (TR) tamamen kendi sorumluluğunda olmak üzere bu bildirinin ilgili olduğu donanımının aşağıdaki gibi olduğunu beyan eder:

FTXG25JV1BW, FTXG25JV1BS, FTXG35JV1BW, FTXG35JV1BS,
CTXG50JV1BW, CTXG50JV1BS, FTXG50JV1BW, FTXG50JV1BS

01 is in conformity with the provisions of:
02 den folgenden Bestimmungen entspricht:
03 est conforme aux prescriptions de:
04 conform is met de bepalingen van:
05 cumple las disposiciones según:
06 è conforme alle disposizioni di:
07 συμμορφώνεται με τις διατάξεις του:
08 está conforme ao articulado em:
09 соответствует положениям:
10 lever op til kravene i:
11 uppfyller bestämmelserna i:
12 er i samsvar med bestemmelsene i:
13 vastaavat seuraavia vaatimuksia:
14 vyhovuje podmínkám ustanovení:
15 ispunjava slijedeće:
16 megfelel a következő irányadó dokumentum(ok)nak:
17 pozostaje w zgodności z postanowieniami:
18 este în conformitate cu prevederile:
19 je usklajen z določbami:
20 on vastavuses järgmiste nõuetega:
21 съответства на разпоредбите на:
22 atitinka nustatytus reikalavimus:
23 atbilst prasībām, kas noteiktas:
24 je v zhode s ustanoveniami:
25 hükümleri ile uyumludur:

Machinery 2006/42/EC

01 Directive (valid from 29/12/2009),
02 Richtlinie (gültig ab 29/12/2009)
03 Directive (valable à partir du 29/12/2009),
04 Richtlijn (geldig vanaf 29/12/2009),
05 Directiva (válido desde 29/12/2009),
06 Direttiva (valida dal 29/12/2009),
07 Οδηγία (ισχύει από 29/12/2009),
08 Directiva (em vigor desde 29/12/2009),
09 Директива (действует с 29/12/2009),
10 Direktiv (gældende fra 29/12/2009),
11 Direktiv (giltigt från 2009-12-29),
12 Direktiv (gyldig fra 29.12.2009),
13 Direktiivi (voimassa 29.12.2009 alkaen),
14 Směrnice (platná od 29/12/2009),
15 Direktiva (vrijedi od 29/12/2009),
16 Irányelv (hatályba lépés: 2009.12.29.),
17 Dyrektywa (ważna od dnia 29/12/2009),
18 Directiva (valabilă din 29/12/2009),
19 Direktiva (v veljavi od 29.12.2009),
20 Direktiiv (kehtiv alates 29/12/2009),
21 Директива (валидна от 29/12/2009),
22 Direktyva (galioja nuo 2009 12 29),
23 Direktīva (spēkā no 29/12/2009),
24 Smernica (platná od 29.12.2009),
25 Direktifi (geçerlilik başlangıcı 29/12/2009),

01 provided that the equipment is used in accordance with our instructions.
02 vorausgesetzt, dass die Ausrüstung gemäß der von uns gegebenen Instruktionen und Anleitungen verwendet wird.
03 pour autant que l équipement soit utilisé conformément à nos instructions.
04 op voorwaarde dat de apparatuur overeenkomstig onze instructies wordt gebruikt.
05 siempre que el equipo se utilice de conformidad con nuestras instrucciones.
06 a patto che l apparecchio venga usato in conformità alle nostre istruzioni.
07 υπό την προϋπόθεση ότι ο εξοπλισμός χρησιμοποιείται σύμφωνα με τις οδηγίες μας.
08 desde que o equipamento seja utilizado em conformidade com as nossas instruções.
09 при условии, что данное оборудование эксплуатируется в соответствии с нашими инструкциями.
10 forudsat at udstyret anvendes i henhold til vores anvisninger.
11 under förutsättning att utrustningen används i enlighet med våra instruktioner.
12 forutsatt at utstyret brukes i henhold til våre instruksjoner.
13 edellyttäen, että laitteistoa käytetään ohjeidemme mukaisesti.
14 za předpokladu, že zařízení je používáno v souladu s našimi pokyny.
15 da se oprema koristi u skladu s našim uputama.
16 ha a berendezést az előírásainknak megfelelően használják.
17 pod warunkiem eksploatacji urządzenia zgodnie z treścią instrukcji.
18 cu condiţia ca echipamentul să fie utilizat în conformitate cu instrucţiunile noastre.
19 pod pogojem, da se oprema uporablja v skladu z našimi navodili.
20 kui varustust kasutatakse vastavalt meie juhenditele.
21 при положение, че оборудването се използва в съответствие с нашите инструкции.
22 su sąlyga, kad įranka naudojama pagal pateiktas instrukcijas.
23 ar nosacījumu, ka iekārtas tiek lietotas saskaņā ar mūsu instrukcijām.
24 za predpokladu, že sa zariadenie používa v súlade s našimi pokynmi.
25 ekipmanın talimatlarımız doğrultusunda kullanılması koşuluyla.

01 Daikin Europe N.V. is authorised to compile the Technical Construction File.
02 Daikin Europe N.V. hat die Berechtigung die Technische Konstruktionsakte zusammenzustellen.
03 Daikin Europe N.V. est autorisé à compiler le Dossier de Construction Technique.
04 Daikin Europe N.V. is bevoegd om het Technisch Constructiedossier samen te stellen.
05 Daikin Europe N.V. está autorizado a compilar el Archivo de Construcción Técnica.
06 Daikin Europe N.V. è autorizzata a redigere il File Tecnico di Costruzione.
07 H Daikin Europe N.V. είναι εξουσιοδοτημένη να συντάξει τον Τεχνικό φάκελο κατασκευής.
08 A Daikin Europe N.V. está autorizada a compilar a documentação técnica de fabrico.
09 Компания Daikin Europe N.V. уполномочена составить Комплект технической документации.
10 Daikin Europe N.V. er autoriseret til at udarbejde de tekniske konstruktionsdata.
11 Daikin Europe N.V. är bemyndigade att sammanställa den tekniska konstruktionsfilen.
12 Daikin Europe N.V. har tillatelse til å kompilere den Tekniske konstruksjonsfilen.
13 Daikin Europe N.V. on valtuutettu laatimaan Teknisen asiakirjan.
14 Společnost Daikin Europe N.V. má oprávnění ke kompilaci souboru technické konstrukce.
15 Daikin Europe N.V. je ovlašten za izradu Datoteke o tehničkoj konstrukciji.
16 A Daikin Europe N.V. jogosult a műszaki konstrukciós dokumentáció összeállítására.
17 Daikin Europe N.V. ma upoważnienie do zbierania i opracowywania dokumentacji konstrukcyjnej.
18 Daikin Europe N.V. este autorizat să compileze Dosarul tehnic de construcţie.
19 Daikin Europe N.V. je pooblaščen za sestavo datoteke s tehnično mapo.
20 Daikin Europe N.V. on volitatud koostama tehnilist dokumentatsiooni.
21 Daikin Europe N.V. е оторизирана да състави Акта за техническа конструкция.
22 Daikin Europe N.V. yra įgaliota sudaryti šį techninės konstrukcijos failą.
23 Daikin Europe N.V. ir autorizēts sastādīt tehnisko dokumentāciju.
24 Spoločnosť Daikin Europe N.V. je oprávnená vytvoriť súbor technickej konštrukcie.
25 Daikin Europe N.V. Teknik Yapı Dosyasını derlemeye yetkilidir.

Daikin Europe N.V., Zandvoordestraat 300, B-8400 Oostende Belgium

3SB64417-18L

DAIKIN

Shinri Sada

Shinri Sada
Manager Quality Control Department

2011. 1. 31

DAIKIN INDUSTRIES, LTD.
Umeda Center Bldg., 2-4-12, Nakazaki-Nishi,
Kita-ku, Osaka, 530-8323 Japan

01 Addendum to instructions delivered with the equipment:
The English text is the original instruction. Other languages are translations of the original instructions.

02 Ergänzung zu den mit der Ausrüstung gelieferten Instruktionen:
Bei der englischen Textfassung handelt es sich um das Original. Bei den Anleitungen in anderen Sprachen handelt es sich um Übersetzungen des Originals.

03 Addendum aux instructions fournies avec l équipement:
Le texte anglais correspond aux instructions d origine. Les autres langues sont les traductions des instructions d origine.

04 Bijvoegsel voor bij de apparatuur geleverde instructies:
De Engelse tekst is de oorspronkelijke versie. Andere talen zijn vertalingen van de oorspronkelijke instructies.

05 Anexo a las instrucciones suministradas con el equipo:
El texto en inglés constituye las instrucciones originales. El resto de los idiomas son traducciones de las instrucciones originales.

06 Aggiunta alle istruzioni in dotazione con l apparecchio:
Il testo in inglese corrisponde alle istruzioni originali. Le altre lingue sono traduzioni delle istruzioni originali.

07 Παράρτημα οδηγιών που παρέχονται με τον εξοπλισμό:
Το αγγλικό κείμενο είναι οι πρωτότυπες οδηγίες. Οι άλλες γλώσσες είναι μεταφράσεις των πρωτότυπων οδηγιών.

08 Adenda às instruções fornecidas com o equipamento:
As instruções foram redigidas originalmente em inglês. As versões noutras línguas são traduções da redacção original.

09 Дополнение к инструкциям, прилагаемым к оборудованию:
Оригиналом инструкции является текст на английском языке. Текст на других языках является переводом с оригинала.

10 Tillæg til vejledningen leveret sammen med dette udstyr:
Vejledningens originalsprog er engelsk. Andre sprog er oversættelser af den originale vejledning.

11 Tillägg till instruktionerna som medföljde utrustningen:
Den engelska texten är originalinstruktionerna. Övriga språk är översättningar av originalinstruktionerna.

12 Tillegg til instruksjoner som følger med utstyret:
Den engelske teksten inneholder originalinstruksjonene. Andre språk er oversettelser av originalinstruksjonene.

13 Lisäys laitteiston mukana toimitettuihin ohjeisiin:
Englanninkielinen teksti on alkuperäinen ohje. Muut kielet ovat alkuperäisten ohjeiden käännöksiä.

14 Dodatek k pokynům dodávaným k zařízení:
Originální návod je v angličtině. Ostatní jazyky jsou překladem originálního návodu.

15 Dodatak uputama isporučenim s opremom:
Engleski tekst je originalna uputa. Ostali jezici su prijevodi originalne upute.

16 Kiegészítés a berendezéshez mellékelt útmutatóhoz:
Az útmutató eredeti szövege az angol nyelvű szöveg. A többi nyelvű változat az útmutató eredeti szövegének a fordítása.

17 Uzupełnienie informacji odnośnie instrukcji dostarczanych z urządzeniem:
Oryginał instrukcji opracowano w języku angielskim. Instrukcje w pozostałych językach są tłumaczeniami instrukcji oryginalnej.

18 Anexă la instrucţiunile livrate cu echipamentul:
Textul în limba engleză este instrucţiunea originală. Celelalte limbi sunt traducerile instrucţiunilor originale.

19 Dodatek k navodilom, priložen opremi:
Izvorni jezik teh navodil je angleščina. Navodila v drugih jezikih so prevodi navodil v izvornem jeziku.

20 Lisa varustusega koos tarnitud juhenditele:
Ingliskeelne tekst on originaaljuhend. Teised keeled on originaaljuhendite tõlked.

21 Допълнение към инструкциите, предоставени с оборудването:
Текстът на английски език е оригиналната инструкция. Текстовете на останалите езици са преводи на оригиналните инструкции.

22 Priedas prie instrukcijų, pristatytų su įranga:
Angliškas tekstas yra originali instrukcija. Tekstai kitomis kalbomis yra šios instrukcijos originalo vertimas.

23 Papildinājums kopā ar iekārtām piegādātajām instrukcijām:
Oriģinālā instrukcija ir teksts angļu valodā. Teksti pārējās valodās ir oriģinālo instrukciju tulkojumi.

24 Doplnok k pokynom dodaným spolu so zariadením:
Originálny návod je v angličtine. Ostatné jazyky sú preklady originálneho návodu.

25 Ekipman ile birlikte verilen talimatlara ek:
İngilizce metin asıl talimattır. Diğer diller asıl talimatların çevirileridir.

CE - DECLARATION-OF-CONFORMITY
CE - KONFORMITÄTSERKLÄRUNG
CE - DECLARATION-DE-CONFORMITE
CE - CONFORMITEITSVERKLARING
CE - DECLARACION-DE-CONFORMIDAD
CE - DICHIARAZIONE-DI-CONFORMITA
CE - ΔΗΛΩΣΗ ΣΥΜΜΟΡΦΩΣΗΣ
CE - DECLARAÇÃO-DE-CONFORMIDADE
CE - ЗАЯВЛЕНИЕ-О-СООТВЕТСТВИИ
CE - OPFYLDELSESERKLÆRING
CE - FÖRSÄKRAN-OM-ÖVERENSTÄMMELSE
CE - ERKLÆRING OM-SAMSVAR
CE - ILMOITUS-YHDENMUKAISUUDESTA
CE - PROHLÁŠENÍ-O-SHODĚ
CE - IZJAVA-O-USKLAĐENOSTI
CE - MEGFELELŐSÉGI-NYILATKOZAT
CE - DEKLARACJA-ZGODNOŚCI
CE - DECLARAŢIE-DE-CONFORMITATE
CE - IZJAVA O SKLADNOSTI
CE - VASTAVUSDEKLARATSIOON
CE - ДЕКЛАРАЦИЯ-ЗА-СЪОТВЕТСТВИЕ
CE - ATITIKTIES-DEKLARACIJA
CE - ATBILSTĪBAS-DEKLARĀCIJA
CE - VYHLÁSENIE-ZHODY
CE - UYUMLULUK-BİLDİRİSİ

DAIKIN INDUSTRIES CZECH REPUBLIC s.r.o.

01 (GB) declares under its sole responsibility that the equipment to which this declaration relates:
02 (D) erklärt auf seine alleinige Verantwortung, dass diese Ausrüstung, für die diese Erklärung bestimmt ist:
03 (F) déclare sous sa seule responsabilité que l équipement visé par la présente déclaration:
04 (NL) verklaart hierbij op eigen exclusieve verantwoordelijkheid dat de apparatuur waarop deze verklaring betrekking heeft:
05 (E) declara bajo su única responsabilidad que el equipo al que hace referencia la declaración:
06 (I) dichiara sotto la propria responsabilità che gli apparecchi a cui è riferita questa dichiarazione:
07 (GR) δηλώνει με αποκλειστική της ευθύνη ότι ο εξοπλισμός στον οποίο αναφέρεται η παρούσα δήλωση:
08 (P) declara sob sua exclusiva responsabilidade que os equipamentos a que esta declaração se refere:
09 (RUS) заявляет, исключительно под свою ответственность, что оборудование, к которому относится настоящее заявление:
10 (DK) erklærer som eneansvarlig, at udstyret, som er omfattet af denne erklæring:
11 (S) deklarerar i egenskap av huvudansvarig, att utrustningen som berörs av denna deklaration innebär att:
12 (N) erklærer et fullstendig ansvar for at det utstyr som berøres av denne deklarasjon, innebærer at:
13 (FIN) ilmoittaa yksinomaan omalla vastuullaan, että tämän ilmoituksen tarkoittamat laitteet:
14 (CZ) prohlašuje ve své plné odpovědnosti, že zařízení, k němuž se toto prohlášení vztahuje:
15 (HR) izjavljuje pod isključivo vlastitom odgovornošću da oprema na koju se ova izjava odnosi:
16 (H) teljes felelőssége tudatában kijelenti, hogy a berendezések, melyekre e nyilatkozat vonatkozik:
17 (PL) deklaruje na własną wyłączną odpowiedzialność, że urządzenia, których ta deklaracja dotyczy:
18 (RO) declară pe proprie răspundere că echipamentele la care se referă această declaraţie:
19 (SLO) z vso odgovornostjo izjavlja, da je oprema naprav, na katero se izjava nanaša:
20 (EST) kinnitab oma täielikul vastutusel, et käesoleva deklaratsiooni alla kuuluv varustus:
21 (BG) декларира на своя отговорност, че оборудването, за което се отнася тази декларация:
22 (LT) visiška savo atsakomybe skelbia, kad įranga, kuriai taikoma ši deklaracija:
23 (LV) ar pilnu atbildību apliecina, ka tālāk aprakstītās iekārtas, uz kurām attiecas šī deklarācija:
24 (SK) vyhlasuje na vlastnú zodpovednosť, že zariadenie, na ktoré sa vzťahuje toto vyhlásenie:
25 (TR) tamamen kendi sorumluluğunda olmak üzere bu bildirinin ilgili olduğu donanımının aşağıdaki gibi olduğunu beyan eder:

FTXG25JV1BA, FTXG35JV1BA, FTXG50JV1BA

01 is in conformity with the provisions of:
02 den folgenden Bestimmungen entspricht:
03 est conforme aux prescriptions de:
04 conform is met de bepalingen van:
05 cumple las disposiciones según:
06 è conforme alle disposizioni di:
07 συμμορφώνεται με τις διατάξεις του:
08 está conforme ao articulado em:
09 соответствует положениям:
10 lever op til kravene i:
11 uppfyller bestämmelserna i:
12 er i samsvar med bestemmelsene i:
13 vastaavat seuraavia vaatimuksia:
14 vyhovuje podmínkám ustanovení:
15 ispunjava slijedeće:
16 megfelel a következő irányadó dokumentum(ok)nak:
17 pozostaje w zgodności z postanowieniami:
18 este în conformitate cu prevederile:
19 je usklajen z določbami:
20 on vastavuses järgmiste nõuetega:
21 съответства на разпоредбите на:
22 atitinka nustatytus reikalavimus:
23 atbilst prasībām, kas noteiktas:
24 je v zhode s ustanoveniami:
25 hükümleri ile uyumludur:

Machinery 2006/42/EC

01 Directive (valid from 29/12/2009),
02 Richtlinie (gültig ab 29/12/2009)
03 Directive (valable à partir du 29/12/2009),
04 Richtlijn (geldig vanaf 29/12/2009),
05 Directiva (válido desde 29/12/2009),
06 Direttiva (valida dal 29/12/2009),
07 Οδηγία (ισχύει από 29/12/2009),
08 Directiva (em vigor desde 29/12/2009),
09 Директива (действует с 29/12/2009),
10 Direktiv (gældende fra 29/12/2009),
11 Direktiv (giltigt från 2009-12-29),
12 Direktiv (gyldig fra 29.12.2009),
13 Direktiivi (voimassa 29.12.2009 alkaen),
14 Směrnice (platná od 29/12/2009),
15 Direktiva (vrijedi od 29/12/2009),
16 Irányelv (hatályba lépés: 2009.12.29.),
17 Dyrektywa (ważna od dnia 29/12/2009),
18 Directiva (valabilă din 29/12/2009),
19 Direktiva (v veljavi od 29.12.2009),
20 Direktiiv (kehtiv alates 29/12/2009),
21 Директива (валидна от 29/12/2009),
22 Direktyva (galioja nuo 2009 12 29),
23 Direktīva (spēkā no 29/12/2009),
24 Smernica (platná od 29.12.2009),
25 Direktifi (geçerlilik başlangıcı 29/12/2009),

01 provided that the equipment is used in accordance with our instructions.
02 vorausgesetzt, dass die Ausrüstung gemäß der von uns gegebenen Instruktionen und Anleitungen verwendet wird.
03 pour autant que l équipement soit utilisé conformément à nos instructions.
04 op voorwaarde dat de apparatuur overeenkomstig onze instructies wordt gebruikt.
05 siempre que el equipo se utilice de conformidad con nuestras instrucciones.
06 a patto che l apparecchio venga usato in conformità alle nostre istruzioni.
07 υπό την προϋπόθεση ότι ο εξοπλισμός χρησιμοποιείται σύμφωνα με τις οδηγίες μας.
08 desde que o equipamento seja utilizado em conformidade com as nossas instruções.
09 при условии, что данное оборудование эксплуатируется в соответствии с нашими инструкциями.
10 forudsat at udstyret anvendes i henhold til vores anvisninger.
11 under förutsättning att utrustningen används i enlighet med våra instruktioner.
12 forutsatt at utstyret brukes i henhold til våre instruksjoner.
13 edellyttäen, että laitteistoa käytetään ohjeidemme mukaisesti.
14 za předpokladu, že zařízení je používáno v souladu s našimi pokyny.
15 da se oprema koristi u skladu s našim uputama.
16 ha a berendezést az előírásainknak megfelelően használják.
17 pod warunkiem eksploatacji urządzenia zgodnie z treścią instrukcji.
18 cu condiţia ca echipamentul să fie utilizat în conformitate cu instrucţiunile noastre.
19 pod pogojem, da se oprema uporablja v skladu z našimi navodili.
20 kui varustust kasutatakse vastavalt meie juhenditele.
21 при положение, че оборудването се използва в съответствие с нашите инструкции.
22 su sąlyga, kad įranka naudojama pagal pateiktas instrukcijas.
23 ar nosacījumu, ka iekārtas tiek lietotas saskaņā ar mūsu instrukcijām.
24 za predpokladu, že sa zariadenie používa v súlade s našimi pokynmi.
25 ekipmanın talimatlarımız doğrultusunda kullanılması koşuluyla.

01 Daikin Europe N.V. is authorised to compile the Technical Construction File.
02 Daikin Europe N.V. hat die Berechtigung die Technische Konstruktionsakte zusammenzustellen.
03 Daikin Europe N.V. est autorisé à compiler le Dossier de Construction Technique.
04 Daikin Europe N.V. is bevoegd om het Technisch Constructiedossier samen te stellen.
05 Daikin Europe N.V. está autorizado a compilar el Archivo de Construcción Técnica.
06 Daikin Europe N.V. è autorizzata a redigere il File Tecnico di Costruzione.
07 H Daikin Europe N.V. είναι εξουσιοδοτημένη να συντάξει τον Τεχνικό φάκελο κατασκευής.
08 A Daikin Europe N.V. está autorizada a compilar a documentação técnica de fabrico.
09 Компания Daikin Europe N.V. уполномочена составить Комплект технической документации.
10 Daikin Europe N.V. er autoriseret til at udarbejde de tekniske konstruktionsdata.
11 Daikin Europe N.V. är bemyndigade att sammanställa den tekniska konstruktionsfilen.
12 Daikin Europe N.V. har tillatelse til å kompilere den Tekniske konstruksjonsfilen.
13 Daikin Europe N.V. on valtuutettu laatimaan Teknisen asiakirjan.
14 Společnost Daikin Europe N.V. má oprávnění ke kompilaci souboru technické konstrukce.
15 Daikin Europe N.V. je ovlašten za izradu Datoteke o tehničkoj konstrukciji.
16 A Daikin Europe N.V. jogosult a műszaki konstrukciós dokumentáció összeállítására.
17 Daikin Europe N.V. ma upoważnienie do zbierania i opracowywania dokumentacji konstrukcyjnej.
18 Daikin Europe N.V. este autorizat să compileze Dosarul tehnic de construcţie.
19 Daikin Europe N.V. je pooblaščen za sestavo datoteke s tehnično mapo.
20 Daikin Europe N.V. on volitatud koostama tehnilist dokumentatsiooni.
21 Daikin Europe N.V. е оторизирана да състави Акта за техническа конструкция.
22 Daikin Europe N.V. yra įgaliota sudaryti šį techninės konstrukcijos failą.
23 Daikin Europe N.V. ir autorizēts sastādīt tehnisko dokumentāciju.
24 Spoločnosť Daikin Europe N.V. je oprávnená vytvoriť súbor technickej konštrukcie.
25 Daikin Europe N.V. Teknik Yapı Dosyasını derlemeye yetkilidir.

Daikin Europe N.V., Zandvoordestraat 300, B-8400 Oostende Belgium

3P290872-7A

DAIKIN

Takayuki Fujii
Managing Director
1st of Dec. 2011

DAIKIN INDUSTRIES CZECH REPUBLIC s.r.o.
U Nove hospody 1/1155, 301 00 Plzen Skvrnany,
Czech Republic

01 Addendum to instructions delivered with the equipment:
The English text is the original instruction. Other languages are translations of the original instructions.

02 Ergänzung zu den mit der Ausrüstung gelieferten Instruktionen:
Bei der englischen Textfassung handelt es sich um das Original. Bei den Anleitungen in anderen Sprachen handelt es sich um Übersetzungen des Originals.

03 Addendum aux instructions fournies avec l équipement:
Le texte anglais correspond aux instructions d origine. Les autres langues sont les traductions des instructions d origine.

04 Bijvoegsel voor bij de apparatuur geleverde instructies:
De Engelse tekst is de oorspronkelijke versie. Andere talen zijn vertalingen van de oorspronkelijke instructies.

05 Anexo a las instrucciones suministradas con el equipo:
El texto en inglés constituye las instrucciones originales. El resto de los idiomas son traducciones de las instrucciones originales.

06 Aggiunta alle istruzioni in dotazione con l apparecchio:
Il testo in inglese corrisponde alle istruzioni originali. Le altre lingue sono traduzioni delle istruzioni originali.

07 Παράρτημα οδηγιών που παρέχονται με τον εξοπλισμό:
Το αγγλικό κείμενο είναι οι πρωτότυπες οδηγίες. Οι άλλες γλώσσες είναι μεταφράσεις των πρωτότυπων οδηγιών.

08 Adenda às instruções fornecidas com o equipamento:
As instruções foram redigidas originalmente em inglês. As versões noutras línguas são traduções da redacção original.

09 Дополнение к инструкциям, прилагаемым к оборудованию:
Оригиналом инструкции является текст на английском языке. Текст на других языках является переводом с оригинала.

10 Tillæg til vejledningen leveret sammen med dette udstyr:
Vejledningens originalsprog er engelsk. Andre sprog er oversættelser af den originale vejledning.

11 Tillägg till instruktionerna som medföljde utrustningen:
Den engelska texten är originalinstruktionerna. Övriga språk är översättningar av originalinstruktionerna.

12 Tillegg til instruksjoner som følger med utstyret:
Den engelske teksten inneholder originalinstruksjonene. Andre språk er oversettelser av originalinstruksjonene.

13 Lisäys laitteiston mukana toimitettuihin ohjeisiin:
Englanninkielinen teksti on alkuperäinen ohje. Muut kielet ovat alkuperäisten ohjeiden käännöksiä.

14 Dodatek k pokynům dodávaným k zařízení:
Originální návod je v angličtině. Ostatní jazyky jsou překladem originálního návodu.

15 Dodatak uputama isporučenim s opremom:
Engleski tekst je originalna uputa. Ostali jezici su prijevodi originalne upute.

16 Kiegészítés a berendezéshez mellékelt útmutatóhoz:
Az útmutató eredeti szövege az angol nyelvű szöveg. A többi nyelvű változat az útmutató eredeti szövegének a fordítása.

17 Uzupełnienie informacji odnośnie instrukcji dostarczanych z urządzeniem:
Oryginał instrukcji opracowano w języku angielskim. Instrukcje w pozostałych językach są tłumaczeniami instrukcji oryginalnej.

18 Anexă la instrucţiunile livrate cu echipamentul:
Textul în limba engleză este instrucţiunea originală. Celelalte limbi sunt traducerile instrucţiunilor originale.

19 Dodatek k navodilom, priložen opremi:
Izvorni jezik teh navodil je angleščina. Navodila v drugih jezikih so prevodi navodil v izvornem jeziku.

20 Lisa varustusega koos tarnitud juhenditele:
Ingliskeelne tekst on originaaljuhend. Teised keeled on originaaljuhendite tõlked.

21 Допълнение към инструкциите, предоставени с оборудването:
Текстът на английски език е оригиналната инструкция. Текстовете на останалите езици са преводи на оригиналните инструкции.

22 Priedas prie instrukcijų, pristatytų su įranga:
Angliškas tekstas yra originali instrukcija. Tekstai kitomis kalbomis yra šios instrukcijos originalo vertimas.

23 Papildinājums kopā ar iekārtām piegādātajām instrukcijām:
Oriģinālā instrukcija ir teksts angļu valodā. Teksti pārējās valodās ir oriģinālo instrukciju tulkojumi.

24 Doplnok k pokynom dodaným spolu so zariadením:
Originálny návod je v angličtine. Ostatné jazyky sú preklady originálneho návodu.

25 Ekipman ile birlikte verilen talimatlara ek:
İngilizce metin asıl talimattır. Diğer diller asıl talimatların çevirileridir.

Precauzioni per la sicurezza

- Le precauzioni descritte di seguito vengono classificate in PERICOLO e ATTENZIONE. Entrambe presentano informazioni importanti riguardanti la sicurezza. Assicurarsi di attenersi a tutte le precauzioni senza eccezioni.
- Significato delle avvertenze di PERICOLO e ATTENZIONE

⚠ **PERICOLO ..... La mancata corretta osservazione delle presenti istruzioni potrebbe comportare lesioni fisiche o morte.**

⚠ **ATTENZIONE ..... La mancata corretta osservazione delle presenti istruzioni potrebbe comportare danni materiali o lesioni fisiche, che potrebbero rivelarsi gravi a seconda delle circostanze.**

- I simboli di sicurezza presenti nel manuale hanno i seguenti significati:

Assicurarsi di seguire le istruzioni.	Assicurarsi di stabilire un collegamento di terra.	Non tentare mai.

- Dopo aver completato l'installazione, tentare un funzionamento di prova per verificare la presenza di eventuali anomalie e spiegare al cliente come far funzionare il condizionatore d'aria ed eseguirne la manutenzione con l'aiuto del manuale d'uso.

⚠ PERICOLO
• Rivolgersi al proprio rivenditore o a del personale qualificato per la realizzazione dell'installazione. Non tentare d'installare il condizionatore d'aria da soli. Un'installazione scorretta potrebbe comportare perdite d'acqua, scosse elettriche o incendi.
• Installare il condizionatore d'aria seguendo le istruzioni del presente manuale d'installazione. Un'installazione scorretta potrebbe comportare perdite d'acqua, scosse elettriche o incendi.
• Assicurarsi di usare esclusivamente gli accessori e i pezzi specificati per la realizzazione dell'installazione. Il mancato impiego dei pezzi specificati potrebbe comportare caduta dell'impianto, fuoriuscita di acqua, scosse elettriche, o incendi.
• Installare il condizionatore d'aria su una base forte abbastanza da sopportare il peso dell'unità. Una base non abbastanza forte potrebbe provocare la caduta dell'apparecchio che potrebbe, a sua volta, provocare lesioni.
• Il cablaggio elettrico deve essere eseguito secondo le norme locali e nazionali applicabili e seguendo le istruzioni in questo manuale d'installazione. Assicurarsi di usare esclusivamente un circuito di alimentazione dedicato. Un circuito elettrico con capacità insufficiente ed una manodopera inadeguata possono comportare scosse elettriche o incendi.
• Usare un cavo di lunghezza adeguata. Non usare fili con derivazioni o prolunghe, perché potrebbero causare surriscaldamento, scosse elettriche o incendi.
• Assicurarsi che l'intero cablaggio sia fissato, che siano in uso i fili specificati e che non ci siano forze esterne applicate ai fili e ai collegamenti dei terminali. Collegamenti o fissaggi inadeguati dei cavi possono provocare un accumulo di calore anomalo o incendi.
• Durante il cablaggio di alimentazione e quello tra unità esterna ed interna, posizionare i fili, di modo che il coperchio della scatola dei comandi sia fissato saldamente. Un posizionamento errato del coperchio della scatola dei comandi potrebbe comportare scosse elettriche, incendi o surriscaldamento dei terminali.
• Se durante l'installazione fuoriesce del gas refrigerante, ventilare l'area immediatamente. Se il refrigerante viene a contatto con il fuoco, si possono produrre gas tossici.
• Dopo aver completato l'installazione, verificare la presenza di eventuali fuoriuscite di gas refrigerante. Si possono produrre dei gas tossici se il gas refrigerante fuoriesce nella stanza e viene a contatto con una fonte di fuoco, come riscaldatori a ventola, stufe o fornelli.
• Durante l'installazione o il trasferimento del condizionatore d'aria, assicurarsi di sfiatare il circuito del refrigerante così da garantire che esso sia privo d'aria; usare esclusivamente il refrigerante specificato (R410A). La presenza di aria o di altre sostanze estranee nel circuito del refrigerante causa un aumento della pressione anomalo, che può comportare danni all'apparecchio e persino lesioni.
• Durante l'installazione, montare saldamente il tubo del refrigerante prima di avviare il compressore. Se i tubi del refrigerante non sono collegati e la valvola di arresto è aperta quando il compressore viene avviato, l'aria verrà risucchiata all'interno, provocando così una pressione anomala nel ciclo della refrigerazione, che può comportare danni all'apparecchio e persino lesioni.
• Durante la decompressione, arrestare il compressore prima di rimuovere il tubo del refrigerante. Se il compressore sta ancora andando e la valvola di arresto è aperta durante la decompressione, l'aria verrà risucchiata quando il tubo del refrigerante verrà rimosso, provocando così una pressione anomala nel ciclo della refrigerazione, che può comportare danni all'apparecchio e persino lesioni.
• Assicurarsi di collegare a terra il condizionatore d'aria. Non collegare a terra l'unità con tubature, parafulmini o con la messa a terra di una linea telefonica. Una messa a terra inadeguata può provocare scosse elettriche.
• Assicurarsi d'installare un interruttore di collegamento a terra. La mancata installazione di un interruttore di collegamento a terra può provocare scosse elettriche o incendi.

⚠ ATTENZIONE
• Non installare il condizionatore d'aria in luoghi dove sussiste il pericolo di fuoriuscita di gas infiammabili. In caso di fuoriuscita di gas, l'accumulo di gas vicino al condizionatore d'aria può causare lo scoppio di un incendio.
• Seguendo le istruzioni del presente manuale d'installazione, installare un tubo di scarico per garantire uno scarico adeguato ed isolare le tubazioni per impedire la condensa. Un tubo di scarico inadeguato può comportare fuoriuscita di acqua interna e danni alla proprietà.
• Serrare il dado svasato seguendo il metodo specificato, ad esempio mediante una chiave torsiometrica. Se si serra eccessivamente il dado svasato, dopo un certo tempo esso può incrinarsi causando perdite del refrigerante.

Accessori

Unità interna Ⓐ – Ⓙ,

Ⓐ Piastra di montaggio	1	Ⓓ Supporto del telecomando	1	Ⓖ Manuale d'uso Ⓗ Manuale di installazione	1
Ⓑ Filtro purificatore dell'aria fotocatalitico di apatite e titanio	2	Ⓔ Batteria a secco AAA. LR03 (alcalina)	2	Ⓙ Sagoma di carta (La sagoma di carta si trova tra l'ultima pagina e la terza di copertina. Per l'uso della sagoma di carta, si veda pag. 10.) Inferiore sinistra / Inferiore destra	1
Ⓒ Telecomando wireless	1	Ⓕ Vite di fissaggio per l'unità interna (M4 × 12L)	2		

Pezzi per manutenzione

- Procurarsi i pezzi per la manutenzione necessari.
- Se si necessita di un pezzo per la manutenzione, procurarsi ed installare il pezzo indicato dal numero di pezzo corrispondente al nome del modello dell'unità.

Ⓚ Coperchio laterale per tubazione sul lato destro

Nome modello	Nome pezzo	Nome modello	Nome pezzo
FTXG25JV1BW FTXG35JV1BW FTXG50JV1BW	5003651	FTXG25JV1BA FTXG35JV1BA FTXG50JV1BA	5003653

Ⓛ Coperchio laterale per tubazione sul lato sinistro

Nome modello	Nome pezzo	Nome modello	Nome pezzo
FTXG25JV1BW FTXG35JV1BW FTXG50JV1BW	5003652	FTXG25JV1BA FTXG35JV1BA FTXG50JV1BA	5003654

⚠ ATTENZIONE

- Il coperchio laterale per la tubazione sul lato destro Ⓚ presenta un'etichetta con informazioni riguardanti gli standard di sicurezza applicabili. Qualora si sostituisca il coperchio del lato destro con il coperchio laterale per la tubazione sul lato destro Ⓚ, installare il coperchio saldamente senza rimuovere l'etichetta.

Scelta del sito di installazione

- Prima di scegliere un sito per l'installazione, ottenere l'approvazione dell'utente.

1. Unità interna

- L'unità interna deve essere posizionata in un posto dove:
  1) si può fare fronte alle restrizioni relative all'installazione specificate nei disegni dell'installazione dell'unità interna,
  2) l'aria, sia in ingresso che in uscita, circola liberamente,
  3) l'unità non è esposta alla luce solare diretta,
  4) l'unità è lontana da fonti di calore o vapore,
  5) non è presente nessuna fonte di vapore di olio per macchine (questo potrebbe ridurre la durata di vita dell'unità interna),
  6) nel locale viene fatta circolare aria fredda (calda),
  7) l'unità è lontana da lampade fluorescenti ad accensione elettronica (tipo invertitore o ad avvio rapido), perché esse potrebbero ridurre il raggio d'azione del telecomando,
  8) l'unità è lontana almeno 1m da televisori o radio (l'unità può causare interferenze alle immagini o all'audio),
  9) installare all'altezza raccomandata (1,8m),
  10) non sono presenti impianti di lavanderia.

2. Telecomando wireless

- Accendere tutte le lampade fluorescenti della stanza, se presenti, e trovare il posto dove i segnali del telecomando sono ricevuti correttamente dall'unità interna (nello spazio di 6m).

Disegni installazione unità interna

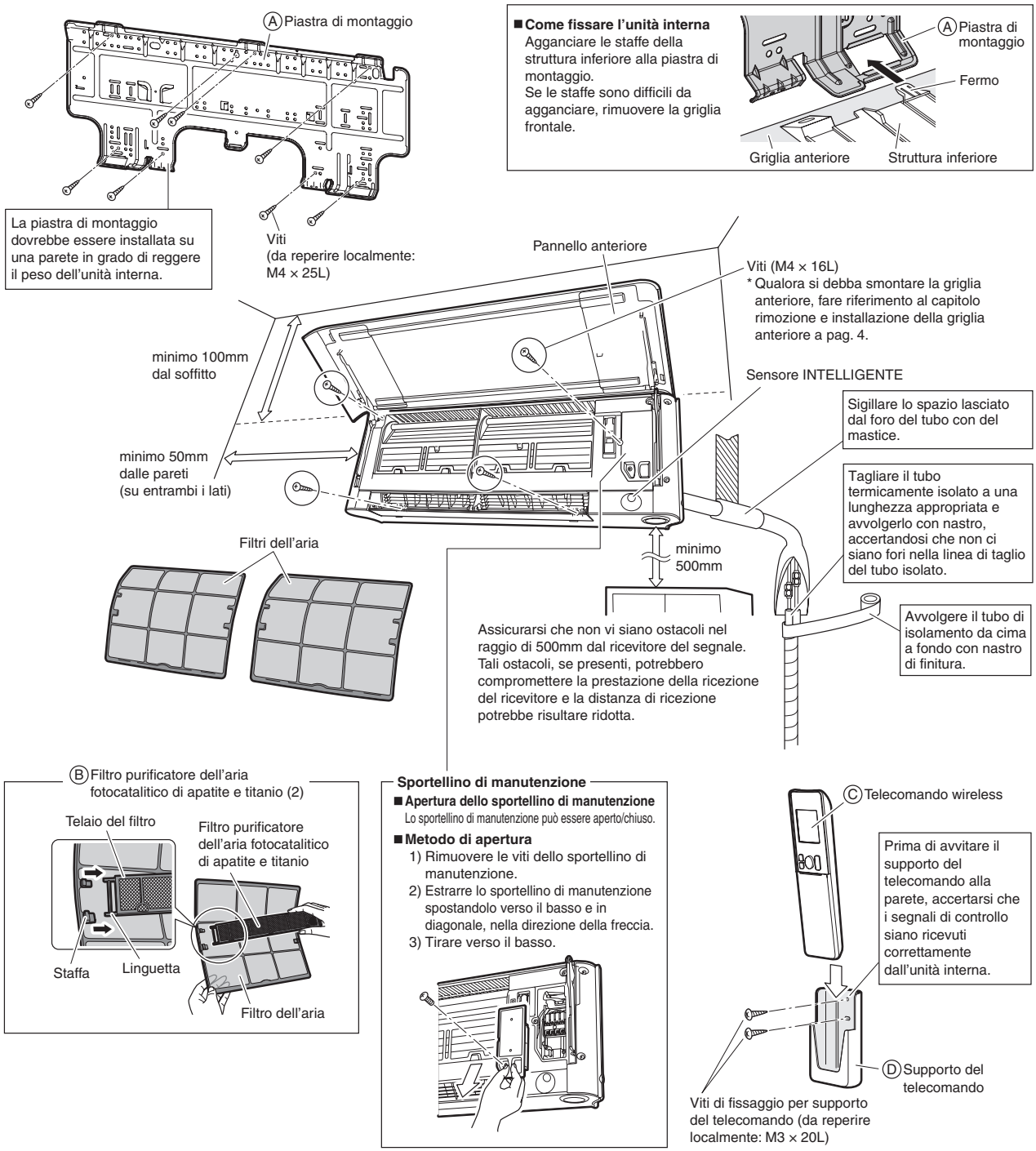

Sensore INTELLIGENTE

⚠ ATTENZIONE

- Non colpire o spingere violentemente il sensore INTELLIGENTE. Potrebbe danneggiarsi con conseguente cattivo funzionamento.
- Non collocare oggetti grandi vicino al sensore. Tenere le unità di riscaldamento o gli umidificatori fuori dell'area di rilevamento del sensore.

Preparazione prima dell'installazione

1. Rimozione e installazione del pannello anteriore

• Metodo di rimozione

1) Inserire le dita nelle rientranze ai lati sinistro e destro dell'unità interna ed aprire il pannello anteriore fino ad arrivare ad una posizione più elevata rispetto al livello orizzontale.
2) Sollevare le linguette di blocco del pannello anteriore ai lati sinistro e destro e far scorrere i blocchi del pannello anteriore verso l'alto.
3) Rimuovere dai relativi fori gli alberi del pannello posti da entrambi i lati, e smontare il pannello anteriore.

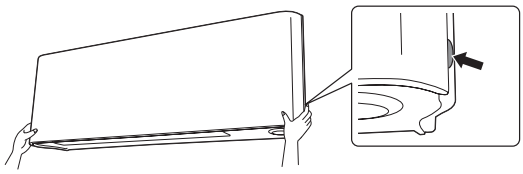

• Metodo di installazione

1) Inserire nei relativi fori gli alberi del pannello posti da entrambi i lati del pannello anteriore.
2) Far scorrere i blocchi del pannello anteriore verso il basso e fissare i blocchi del pannello anteriore con le linguette direzionate verso l'esterno.
3) Chiudere il pannello anteriore dopo essersi accertati che lo stesso sia stato montato saldamente.

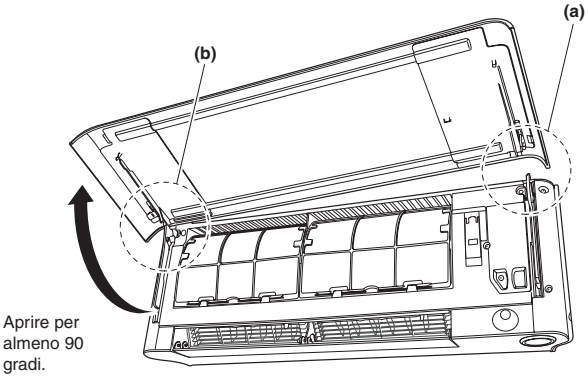

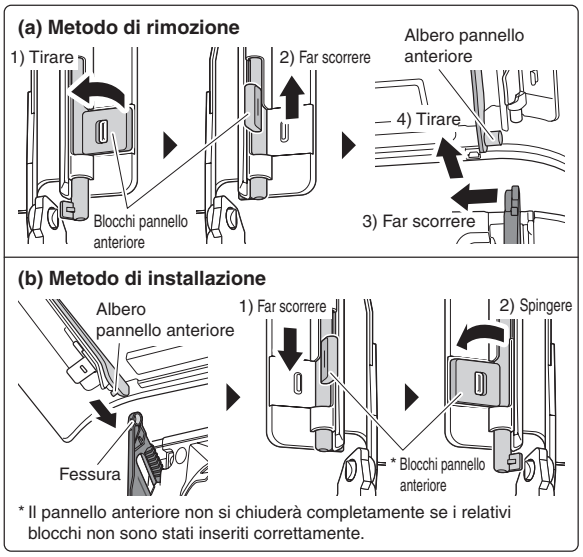

2. Rimozione e installazione della griglia anteriore

• Metodo di rimozione

1) Rimuovere il pannello anteriore e i filtri dell'aria.
2) Rimuovere lo sportellino per la manutenzione. (Fare riferimento al capitolo metodo di apertura a pag. 3.)
3) Scollegare il cablaggio dalla fascetta dei cavi e rimuovere il cablaggio dal connettore.
4) Rimuovere il coperchio del lato destro. (2 viti)
5) Far ruotare il deflettore (grande) e smontare il deflettore (piccolo).
6) Aprire i 2 coperchi delle viti e rimuovere 4 viti dalla griglia anteriore.

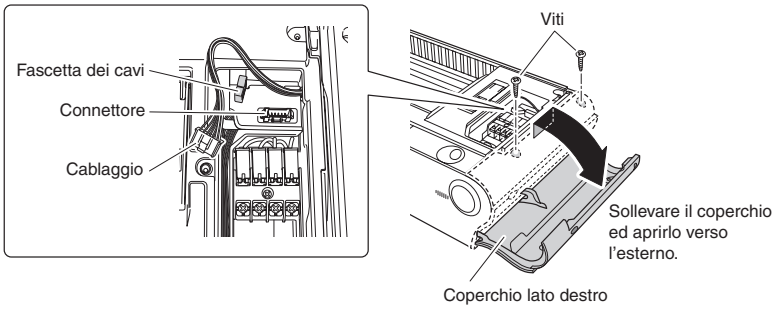

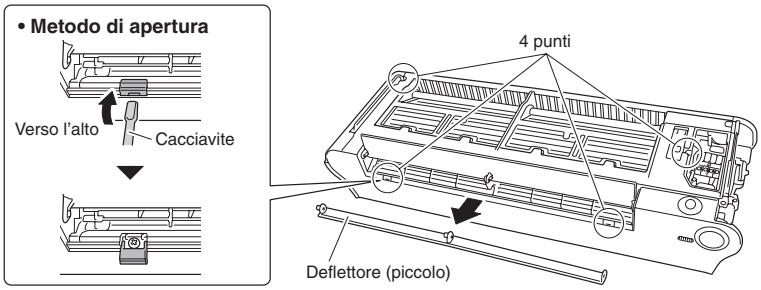

Italiano

Preparazione prima dell'installazione

7) Indossando dei guanti di protezione, inserire entrambe le mani sotto la griglia anteriore come mostrato nell'illustrazione.
8) Rimuovere la griglia anteriore dai 3 ganci superiori spingendo verso l'alto il lato superiore della stessa; tirarla verso di sé tenendone entrambe le estremità e smontarla.

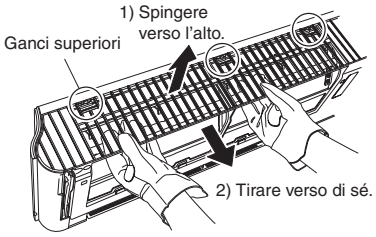

⚠ ATTENZIONE

- Si raccomanda di indossare guanti di protezione.

- **Metodo di installazione**
  1) Installare la griglia anteriore e agganciare saldamente i ganci superiori (3 punti).
  2) Avvitare le 4 viti della griglia anteriore e chiudere i 2 coperchi delle viti.
  3) Montare il deflettore (piccolo) e riposizionare i deflettori come in precedenza.
  4) Rimontare il coperchio del lato destro. (Fare riferimento alla figura.)
  5) Collegare il cablaggio al connettore e fissare il cablaggio con la fascetta dei cavi.
  6) Installare il filtro dell'aria e poi montare il pannello anteriore.

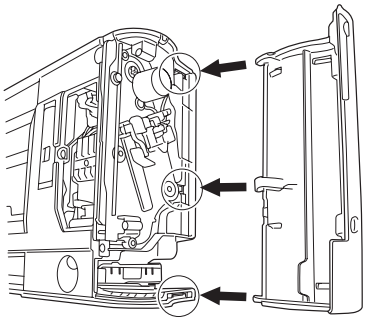

3. Come impostare i diversi indirizzi

Quando due unità interne vengono installate in un locale, i due telecomandi wireless possono essere configurati su indirizzi diversi.

1) Rimuovere il pannello anteriore e la griglia anteriore. (4 viti)
2) Disinserire il ponticello di indirizzo (JA) sulla scheda a circuiti stampati.
3) Disinserire il ponticello di indirizzo sul telecomando.

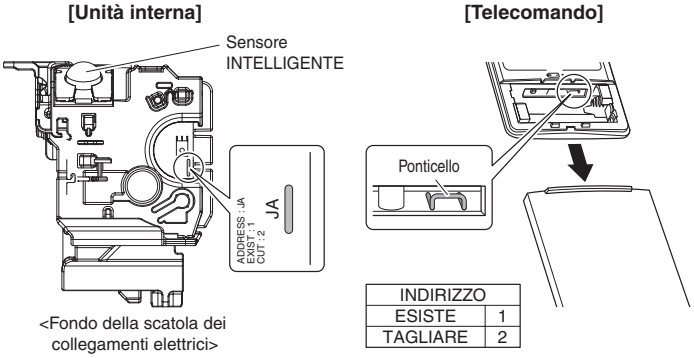

INDIRIZZO	
ESISTE	1
TAGLIARE	2

4. Quando si esegue il collegamento con un sistema HA (telecomando cablato, telecomando centrale ecc.)

- **Metodi di rimozione dei coperchi metallici dei collegamenti elettrici**
  1) Rimuovere il pannello anteriore e la griglia anteriore. (4 viti)
  2) Rimuovere la scatola dei collegamenti elettrici (1 vite).
  3) Rimuovere le 4 linguette e smontare il coperchio metallico dei collegamenti elettrici (A).
  4) Tirare verso il basso il gancio del coperchio metallico dei collegamenti elettrici (B) e rimuovere un'unica linguetta.
  5) Rimuovere le 2 linguette poste sulla parte superiore e smontare il coperchio metallico dei collegamenti elettrici (B).

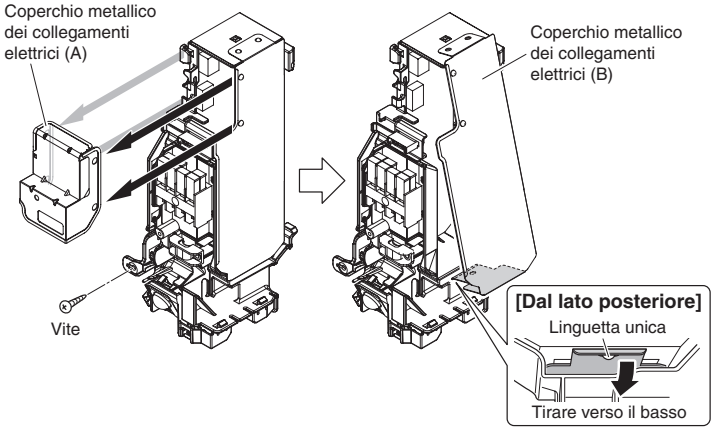

- **Metodi di applicazione del cavo di collegamento**
  1) Rimuovere il coperchio metallico dei collegamenti elettrici. (Fare riferimento al capitolo **Metodi di rimozione dei coperchi metallici dei collegamenti elettrici**.)
  2) Inserire il cavo di collegamento nel connettore S21 e tirare il cablaggio attraverso la parte intagliata indicata nella figura.
  3) Rimettere il coperchio dei collegamenti elettrici nella sua posizione originale e tirare il cablaggio tutt'attorno, come mostrato nella figura.

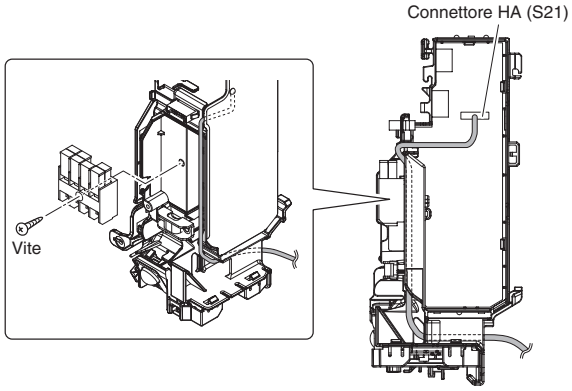

- **Metodi di applicazione dei coperchi metallici dei collegamenti elettrici**
  1) Agganciare la parte superiore del coperchio metallico dei collegamenti elettrici (B) alle 2 linguette.
  2) Premere in dentro il gancio sul fondo per agganciare un'unica linguetta e montare il coperchio metallico dei collegamenti elettrici (B).
  3) Inserire il connettore nel foro; agganciare e montare il coperchio metallico dei collegamenti elettrici (A) sulle 4 linguette.

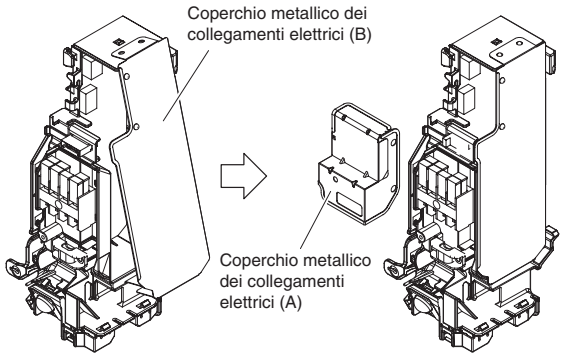

Posa in opera della tubazione del refrigerante

Nel caso di un'unità interna multipla , installare come descritto nel manuale di installazione in dotazione con l'unità esterna multipla.

1. Svasatura dell'estremità del tubo

1) Tagliare l'estremità del tubo con un tagliatubi.
2) Rimuovere le bavature con la superficie tagliata rivolta verso il basso, in modo che i trucioli non entrino nel tubo.
3) Mettere il dado svasato sul tubo.
4) Svasare il tubo.
5) Controllare che la svasatura sia stata effettuata in modo corretto.

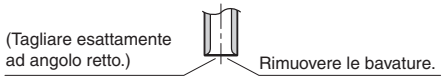

Svasatura

Posizionare esattamente nella posizione mostrata sotto.

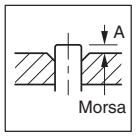

	Flangiatubi per R410A	Flangiatubi tradizionale	
	Con frizione	Con frizione (Tipo Ridgid)	Con galletto (Tipo Imperial)
A	0-0,5mm	1,0-1,5mm	1,5-2,0mm

Controllo

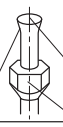

⚠ PERICOLO

- Non applicare olio minerale sulla parte svasata.
- Evitare che dell'olio minerale penetri nel sistema in quanto ridurrebbe la durata di vita delle unità.
- Non riutilizzare tubi già usati in precedenti installazioni. Utilizzare solo parti originali consegnate con l'unità.
- Per mantenere nelle migliori condizioni il sistema per l'intera durata di vita, non installare un essiccatore sull'unità a R410A.
- Il materiale essiccato potrebbe dissolversi e danneggiare il sistema.
- Una svasatura incompleta può causare fughe di gas refrigerante.

Posa in opera della tubazione del refrigerante

2. Tubazione del refrigerante

⚠ ATTENZIONE

- Usare il dado svasato fissato all'unità principale. (Questo per evitare la fessurazione del dado svasato causata dal deterioramento per invecchiamento.)
- Onde evitare una fuga di gas, applicare l'olio refrigerante esclusivamente sulla superficie interna della svasatura. (Usare l'olio refrigerante per R410A.)
- Utilizzare chiavi torsiometriche per stringere i dadi svasati, onde prevenire danni agli stessi e fughe di gas.

Allineare i centri di entrambe le svasature e stringere manualmente i dadi svasati di 3 o 4 giri. Quindi, stringerli del tutto con le chiavi torsiometriche.

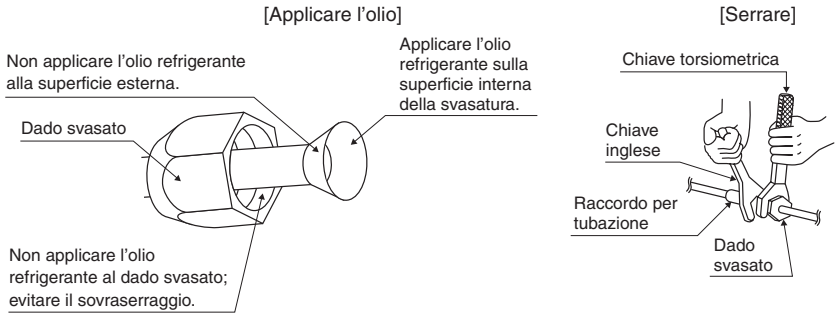

Coppia di serraggio per dado svasato		
Lato del gas		Lato del liquido
3/8 di pollice	1/2 di pollice	1/4 di pollice
32,7-39,9N•m (330-407kgf•cm)	49,5-60,3N•m (505-615kgf•cm)	14,2-17,2N•m (144-175kgf•cm)

2-1. Precauzioni per la manipolazione della tubazione

1) Proteggere l'estremità aperta del tubo dalla polvere e dall'umidità.
2) Tutte le curve dei tubi dovrebbero essere meno angolate possibile: per piegare i tubi utilizzare una curvatubi.

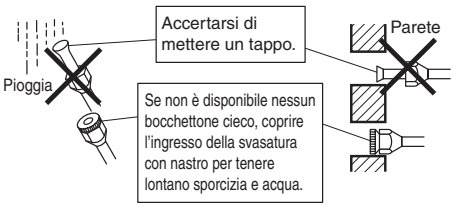

2-2. Selezione di materiali di rame e termoisolanti

- Quando si utilizzano tubi e raccordi di rame commerciali, osservare le norme seguenti:

1) Materiale di isolamento: polietilene espanso
   Coefficiente di trasferimento termico: da 0,041 a 0,052W/mK (da 0,035 a 0,045kcal/mh°C)
   La temperatura superficiale del tubo del gas refrigerante raggiunge un massimo di 110°C.
   Scegliere materiali termoisolanti che sopportino questa temperatura.

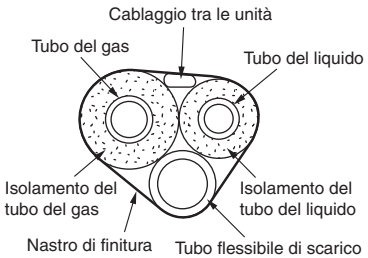

2) Accertarsi di isolare sia la tubazione del gas che quella del liquido e di attenersi alle dimensioni di isolamento riportate sotto.

Lato del gas		Lato del liquido	Isolamento termico del tubo del gas		Isolamento termico del tubo del liquido
Classe 25/35	Classe 50	D.E. 6,4mm	Classe 25/35	Classe 50	D.I. 8-10mm
D.E. 9,5mm	D.E. 12,7mm		D.I. 12-15mm	D.I. 14-16mm	
Raggio di piegatura minimo			Spessore 10mm min.		
30mm minimo	40mm minimo	30mm minimo			
Spessore 0,8mm (C1220T-O)					

3) Come tubi del gas e del liquido refrigerante, usare tubi distinti, termicamente isolati.

Installazione dell’unità interna

1. Installazione della piastra di montaggio

- La piastra di montaggio deve essere installata su una parete che è in grado di sopportare il peso dell’unità interna.
  1) Fissare temporaneamente la piastra di montaggio alla parete, assicurarsi che l’unità sia completamente a livello e segnare i punti di foratura sulla parete.
  2) Fissare la piastra di montaggio alla parete tramite le viti.

Punti di fissaggio e Dimensioni raccomandati per la piastra di montaggio

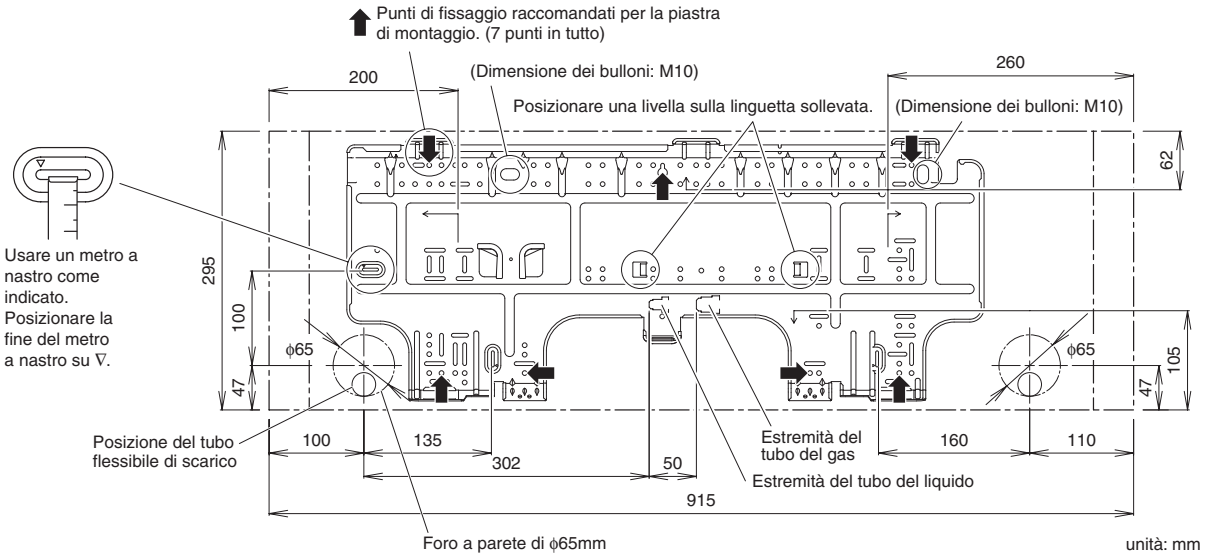

2. Foratura di una parete e installazione del tubo incassato nella parete

- Per pareti contenenti intelaiature di metallo o pannelli metallici, accertarsi di utilizzare un tubo incassato nella parete e un coprimuro nel punto del foro passante, per prevenire possibili surriscaldamenti, elettrocuzione o incendi.
- Accertarsi di sigillare gli spazi intorno ai tubi con materiale sigillante, per prevenire fuoriuscite d’acqua.
  1) Praticare un foro passante di 65mm nella parete, in modo che abbia una pendenza verso l’esterno e verso il basso.
  2) Inserire un tubo a parete nel foro.
  3) Inserire un coprimuro nel tubo a parete.
  4) Dopo aver completato la posa in opera della tubazione del refrigerante e di quelle di scarico e il cablaggio, sigillare gli spazi nei fori dei tubi con del mastice.

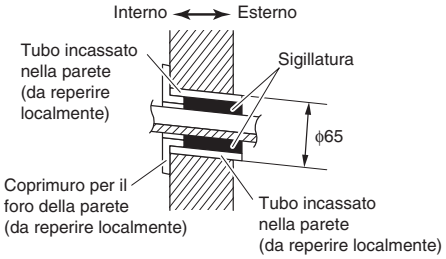

3. Cablaggio tra le unità

1) Aprire il pannello anteriore, quindi rimuovere lo sportellino per la manutenzione.
2) Premere il filo tra le unità dall’unità esterna attraverso il foro passante nella parete e poi attraverso la parte posteriore dell’unità interna. Tirare i fili verso il lato anteriore. Piegare verso l’alto le estremità dei fermafili per semplificare il lavoro futuro. (Se le estremità del filo tra le unità devono prima essere spelate, unire le estremità dei fili con nastro adesivo.)
3) Premere la struttura inferiore dell’unità interna con entrambe le mani per disporla sui ganci della piastra di montaggio. Accertarsi che i fili non si impiglino sul bordo dell’unità interna.

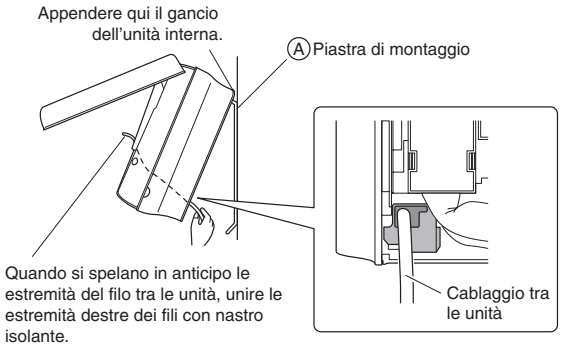

Italiano

Installazione dell’unità interna

4. Posa di tubazione, tubi flessibili e cablaggio

- Il metodo d’installazione consigliato è quello della tubazione sul lato posteriore.
- **Per la posa della tubazione laterale (b), fare riferimento al capitolo 5. Tubazione laterale a pag. 10.**
  In caso di tubazione inferiore (c), fare riferimento al capitolo 6. Tubazione inferiore a pag. 10.

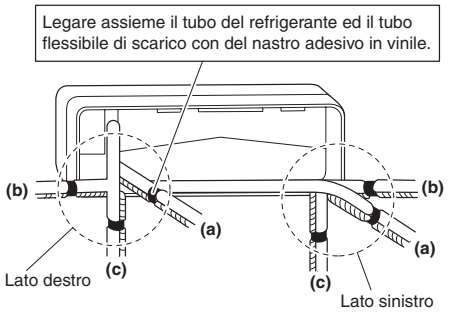

4-1. Tubazione sul lato destro posteriore

1) Applicare il tubo flessibile di scarico alla parte sottostante dei tubi del refrigerante con del nastro adesivo in vinile.
2) Avvolgere il cablaggio tra le unità, i tubi del refrigerante e il tubo flessibile di scarico con del nastro isolante.

(a)	Tubazione posteriore	Installazione normale	Fare riferimento alla pag. 9
(b)	Tubazione laterale	Uso dei pezzi per manutenzione	Fare riferimento alla pag. 10
(c)	Tubazione inferiore	Uso della sagoma di carta	Fare riferimento alla pag. 10

3) Far passare il cablaggio tra le unità, il tubo flessibile di scarico e i tubi del refrigerante attraverso il foro a parete, quindi installare l’unità interna sui ganci della piastra di montaggio utilizzando come guide i segni △ che si trovano in cima all’unità interna.

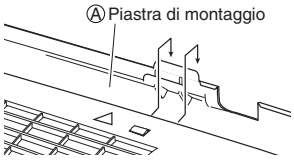

4-2. Tubazione sul lato sinistro posteriore

Come sostituire il tappo di scarico e il tubo flessibile di scarico

- **Sostituzione sul lato sinistro**
  1) Rimuovere la vite di fissaggio per l’isolamento sulla destra per rimuovere il tubo flessibile di scarico.
  2) Rimuovere il tappo di scarico sulla sinistra e installarlo sul lato destro.
  3) Inserire il tubo flessibile di scarico e serrare con la vite di fissaggio per isolamento in dotazione.
     * (Dimenticare di serrarla può causare la fuoriuscita di acqua.)

Posizione d’installazione del tubo flessibile di scarico

* Il tubo flessibile di scarico è sul retro dell’unità.

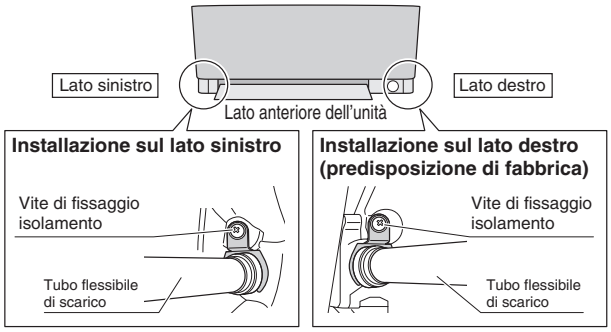

1) Riposizionare il tappo di scarico e il tubo flessibile di scarico.
2) Fissare il tubo flessibile di scarico alla parte inferiore dei tubi di raffreddamento con nastro adesivo di vinile.
3) Accertarsi di collegare il tubo flessibile di scarico con l’apertura dello scarico al posto del tappo di scarico.

Come installare il tappo di scarico

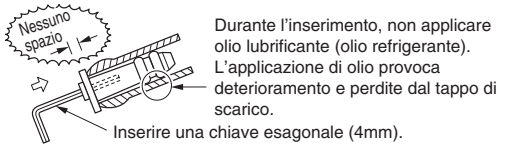

4) Modellare il tubo del refrigerante seguendo i segni del percorso della tubazione sulla piastra di montaggio.
5) Far passare il tubo flessibile di scarico e i tubi del refrigerante attraverso il foro a parete e poi installare l’unità interna sui ganci della piastra di montaggio, utilizzando come guide i segni △ che si trovano in cima all’unità interna.
6) Tirare dentro il filo tra le unità.
7) Collegare i tubi tra le unità.
8) Nel caso in cui il tubo flessibile di scarico venga fatto passare nella parte posteriore dell’unità interna, avvolgere assieme, con del nastro isolante, i tubi del refrigerante e il tubo flessibile di scarico come illustrato nella figura a destra.

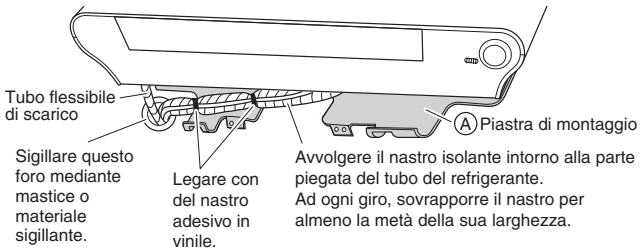

9) Prestando attenzione a non fare impigliare il filo tra le unità nell'unità interna, premere con entrambe le mani il bordo inferiore dell'unità interna fino a quando essa risulta bloccata saldamente dai ganci della piastra di montaggio. Fissare l'unità interna alla piastra di montaggio mediante le viti di fissaggio dell'unità interna (M4 × 12L).

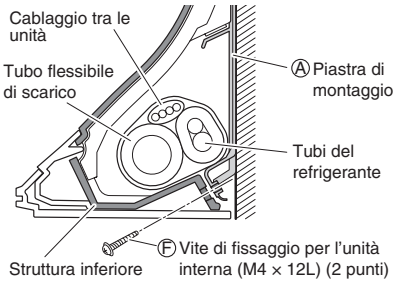

4-3. Tubazione incassata nella parete

Seguire le istruzioni date nel capitolo tubazione sul lato sinistro posteriore.

Inserire il tubo flessibile di scarico a questa profondità, in modo che non sia rimosso dal tubo di scarico.

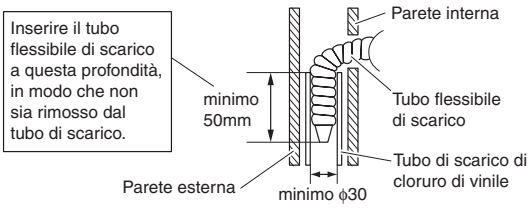

5. Tubazione laterale

• Tubazione sul lato destro o sinistro

1) Smontare il coperchio del lato destro o sinistro. (2 viti)
2) Montare il coperchio laterale Ⓚ per la tubazione sul lato destro (pezzi per manutenzione) o il coperchio laterale Ⓛ per la tubazione sul lato sinistro (pezzi per manutenzione).

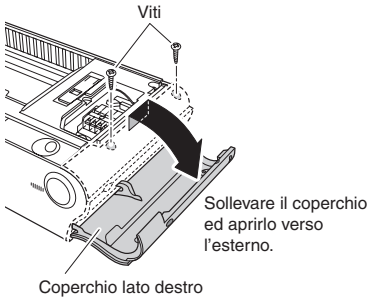

3) Seguire la procedura indicata in 4-1. Tubazione sul lato destro posteriore nel caso di posa della tubazione sul lato destro e la procedura indicata in 4-2. Tubazione sul lato sinistro posteriore nel caso di posa della tubazione sul lato sinistro. In quell'occasione, inserire il tubo flessibile di scarico e i tubi del refrigerante nel foro a parete dopo averli inseriti nel foro del coperchio della tubazione sul lato sinistro o destro.

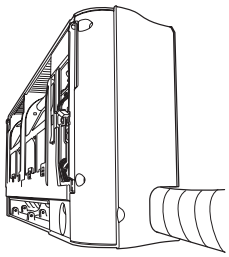

6. Tubazione inferiore

• Tubazione sul lato sinistro inferiore o destro inferiore

1) Separare la sagoma di carta lungo la linea di taglio e tracciare una linea lungo la sagoma di carta dopo averla allineata con la posizione di riferimento della struttura inferiore dell'unità. La sagoma di carta si trova tra l'ultima pagina e la terza di copertina.
2) Ritagliare la griglia lungo le linee e praticare un foro per la tubazione inferiore.

[Uso della sagoma di carta]

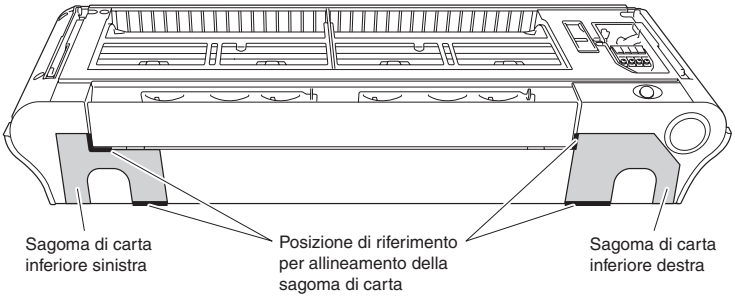

3) Seguire la procedura indicata in 4-1. Tubazione sul lato destro posteriore nel caso di posa della tubazione sul lato destro inferiore e la procedura indicata in 4-2. Tubazione sul lato sinistro posteriore nel caso di posa della tubazione sul lato sinistro inferiore. In quell'occasione, inserire il tubo flessibile di scarico e i tubi del refrigerante nel foro a parete dopo averli inseriti nel foro della tubazione praticato.

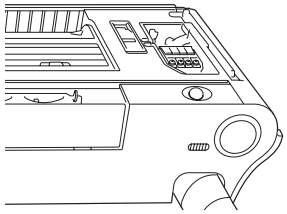

Italiano

Installazione dell’unità interna

7. Cablaggio

Nel caso di un’unità interna multipla , installare come descritto nel manuale di installazione in dotazione con l’unità esterna multipla.

1) Spelare le estremità del filo (15mm).
2) Far corrispondere i colori dei fili con i numeri dei morsetti che si trovano sulle morsettiere dell’unità esterna e di quella interna e avvitare saldamente i fili ai morsetti corrispondenti.
3) Collegare i fili di terra ai morsetti corrispondenti.
4) Tirare i fili per assicurarsi che siano saldamente attaccati, poi fissarli con la fascetta fermafili.
5) In caso di collegamento a un sistema adattatore. Distendere il cavo del telecomando e collegare il S21.
6) Modellare i fili in modo che lo sportellino per la manutenzione possa essere installato saldamente, poi chiudere lo sportellino per la manutenzione.

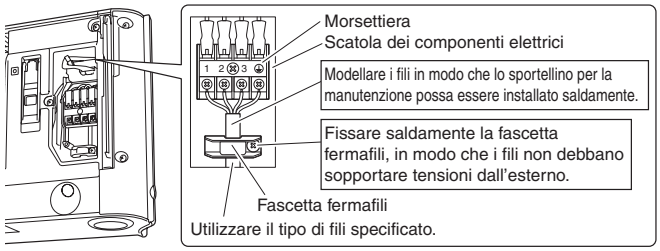

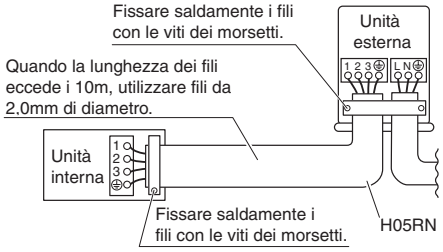

⚠ ATTENZIONE

- Quando si collegano i cavi di collegamento alla morsettiera usando un filo a un solo conduttore, accertarsi di effettuare l’arricciatura.
  Problemi di posa possono causare calore ed incendi.

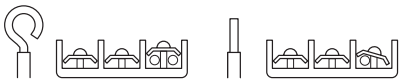

⚠ PERICOLO

- Non utilizzare fili dotati di prese intermedie, fili a trefoli, prolunghe o collegamenti a stella, perché possono causare surriscaldamenti, elettrocuzione o incendi.
- All’interno del prodotto non si devono utilizzare parti elettriche acquistate localmente. (Non collegare l’alimentazione per la pompa di scarico, ecc., alla morsettiera.) In caso contrario è possibile provocare elettrocuzione o incendi.
- Non collegare il cavo di alimentazione all’unità interna. In caso contrario è possibile provocare elettrocuzione o incendi.

8. Tubazione di scarico

1) Collegare il tubo flessibile di scarico come descritto a destra.

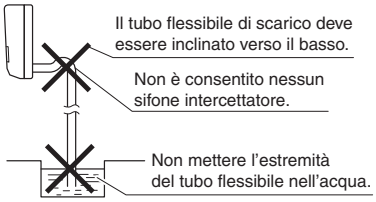

2) Rimuovere i filtri dell’aria e versare un po’ d’acqua nella vaschetta di scarico per verificare che l’acqua scorra uniformemente.

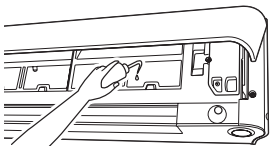

3) Se il tubo flessibile di scarico non è lungo abbastanza, acquistare una prolunga per tubo flessibile scegliendo fra quelle disponibili in commercio.
   Si raccomanda di isolare termicamente la parte interna della prolunga del tubo.

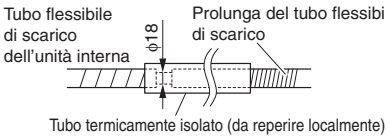

4) Quando si collega un tubo rigido di cloruro di polivinile (diametro nominale: 13mm) direttamente al tubo flessibile di scarico fissato all’unità interna, come nel caso di un lavoro con tubazione incassata, utilizzare come giunto qualsiasi imbocco di scarico disponibile sul mercato (diametro nominale: 13mm).

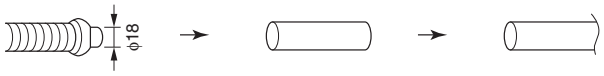

Tubo flessibile di scarico in dotazione con l’unità interna → Imbocco di scarico disponibile sul mercato (diametro nominale: 13mm) → Tubo rigido di cloruro di polivinile disponibile sul mercato (diametro nominale: 13mm)

Funzionamento di prova e test

1. Funzionamento di prova e test

1-1 Misurare il voltaggio dell'alimentazione e accertarsi che rientri nella gamma specificata.

1-2 Il funzionamento di prova dovrebbe essere eseguito in modalità raffreddamento o in modalità riscaldamento.

- In modalità raffreddamento, selezionare la temperatura più bassa programmabile; in modalità riscaldamento selezionare la temperatura più alta programmabile.
  1) Il funzionamento di prova può essere disabilitato sia nell'una che nell'altra modalità, a seconda della temperatura della stanza.
     Utilizzare il telecomando per eseguire il funzionamento di prova come illustrato sotto.
  2) Dopo aver completato il funzionamento di prova, impostare la temperatura ad un livello normale (da 26°C a 28°C in modalità raffreddamento, da 20°C a 24°C in modalità riscaldamento).
  3) Per motivi di protezione, il sistema disabilita il riavvio per 3 minuti dopo che è stato spento.

1-3 Eseguire il funzionamento di test in conformità con il manuale d'uso per accertare che tutte le funzioni e tutti i componenti, come il movimento delle feritoie, funzionino correttamente.
- In modalità standby, il condizionatore d'aria consuma una piccola quantità di energia. Se si pensa di non utilizzare il sistema per un certo tempo dopo l'installazione, spegnere l'interruttore automatico per eliminare l'inutile spreco di corrente.
- Se l'interruttore automatico scatta per interrompere la corrente al condizionatore d'aria, il sistema ripristinerà la modalità originale di funzionamento quando l'interruttore automatico verrà di nuovo attivato.

Funzionamento di prova dal telecomando

1) Premere il tasto "ON/OFF" per accendere il sistema.
2) Premere contemporaneamente il tasto "TEMP" (2 posti) e il tasto "MODE".
3) Premere il tasto "TEMP" e selezionare " 7̄ ".
4) Premere il tasto "MODE".
5) Il funzionamento di prova termina dopo circa 30 minuti e il sistema torna poi alla modalità normale. Per uscire dal funzionamento di prova, premere il tasto "ON/OFF".

2. Elementi da testare

Elementi da testare	Sintomo (display diagnostico su telecomando)	Controllo
Le unità interna ed esterna sono installate correttamente su basi solide.	Caduta, vibrazioni, rumore	
Nessuna fuga di gas refrigerante.	Funzione di raffreddamento/ riscaldamento incompleta	
I tubi del gas e del liquido refrigerante e la prolunga del tubo flessibile di scarico interno sono termoisolati.	Fuoriuscita d'acqua	
L'impianto di scarico è installato correttamente.	Fuoriuscita d'acqua	
Il sistema è collegato a terra correttamente.	Dispersione di corrente	
Per le connessioni del cablaggio tra le unità sono stati utilizzati i fili specificati.	L'unità non funziona o danni da bruciatura	
L'aria in ingresso e in uscita dell'unità interna ed esterna circola liberamente. Le valvole di arresto sono aperte.	Funzione di raffreddamento/ riscaldamento incompleta	
L'unità interna riceve correttamente i comandi del telecomando.	L'unità non funziona	

MEMO

MEMO

MEMO

PAPER PATTERN FOR BOTTOM PIPING

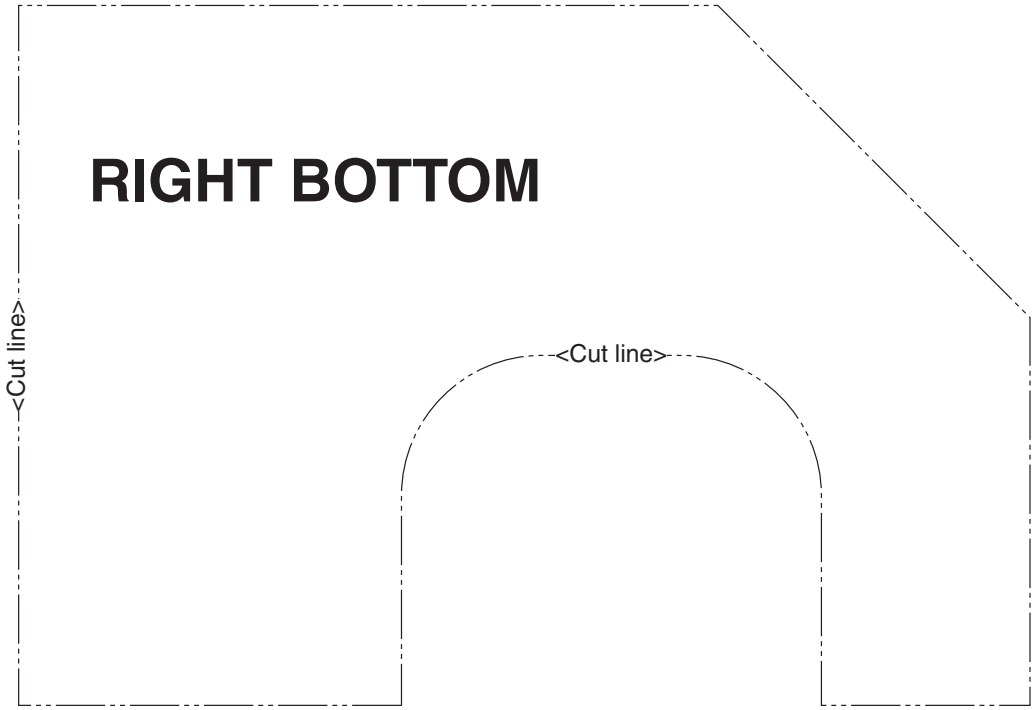

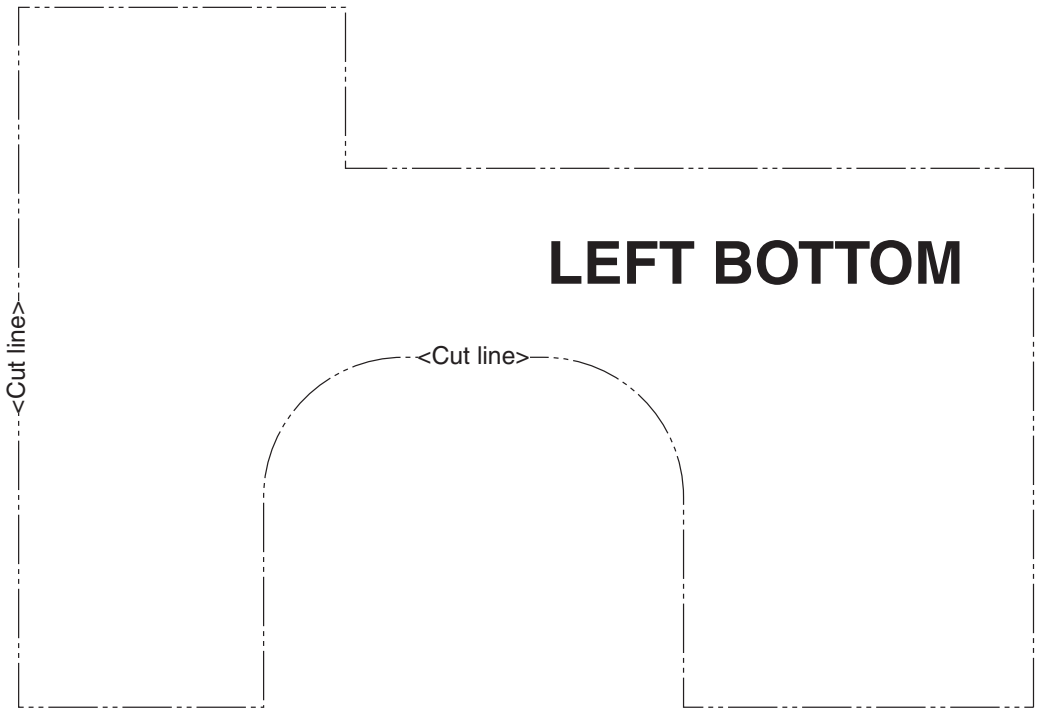

DAIKIN INDUSTRIES CZECH REPUBLIC s.r.o.
U Nove hospody 1/1155, 301 00 Plzen Skvrnany, Czech Republic

DAIKIN EUROPE NV
Zandvoordestraat 300, B-8400 Oostende, Belgium

3P291651-6C