Installations- und Betriebsanleitung

Wärmerückgewinnungs-Ventilationseinheit

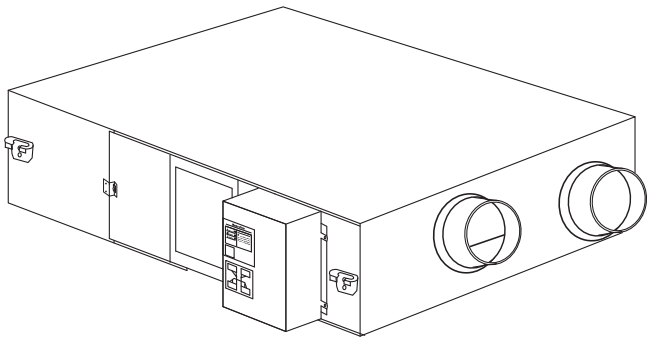

VAM350J7VEB
VAM500J7VEB
VAM650J7VEB
VAM800J7VEB
VAM1000J7VEB
VAM1500J7VEB
VAM2000J7VEB

Installations- und Betriebsanleitung
Wärmerückgewinnungs-Ventilationseinheit

Deutsch

CE - DECLARATION-OF-CONFORMITY
CE - KONFORMITÄTSERKLÄRUNG
CE - DECLARATION-DE-CONFORMITE
CE - CONFORMITEITSVERKLARING

CE - DECLARACION-DE-CONFORMIDAD
CE - DICHIARAZIONE-DI-CONFORMITA
CE - ΔΗΛΩΣΗ ΣΥΜΜΟΡΦΩΣΗΣ

CE - DECLARAÇÃO-DE-CONFORMIDADE
CE - ЗАЯВЛЕНИЕ-О-СООТВЕТСТВИИ
CE - OVERENSSTEMMELSESERKLÆRING
CE - FÖRSÄKRAN-OM-ÖVERENSTÄMMELSE

CE - ERKLÆRING OM-SAMSVAR
CE - ILMOITUS-YHDENMUKAISUUDESTA
CE - PROHLÁŠENÍ-O-SHODĚ

CE - IZJAVA-O-USKLAĐENOSTI
CE - MEGFELELŐSÉGI-NYILATKOZAT
CE - DEKLARACJA-ZGODNOŚCI
CE - DECLARAŢIE-DE-CONFORMITATE

CE - IZJAVA O SKLADNOSTI
CE - VASTAVUSDEKLARATSIOON
CE - ДЕКЛАРАЦИЯ-ЗА-СЪОТВЕТСТВИЕ

CE - ATITIKTIES-DEKLARACIJA
CE - ATBILSTĪBAS-DEKLARĀCIJA
CE - VYHLÁSENIE-ZHODY
CE - UYGUNLUK-BEYANI

Daikin Europe N.V.

01 declares under its sole responsibility that the air conditioning models to which this declaration relates:
02 erklärt auf seine alleinige Verantwortung daß die Modelle der Klimageräte für die diese Erklärung bestimmt ist:
03 déclare sous sa seule responsabilité que les appareils d'air conditionné visés par la présente déclaration:
04 verklaart hierbij op eigen exclusieve verantwoordelijkheid dat de airconditioning units waarop deze verklaring betrekking heeft:
05 declara baja su única responsabilidad que los modelos de aire acondicionado a los cuales hace referencia la declaración:
06 dichiara sotto sua responsabilità che i condizionatori modello a cui è riferita questa dichiarazione:
07 δηλώνει με αποκλειστική της ευθύνη ότι τα μοντέλα των κλιματιστικών συσκευών στα οποία αναφέρεται η παρούσα δήλωση:
08 declara sob sua exclusiva responsabilidade que os modelos de ar condicionado a que esta declaração se refere:
09 заявляет, исключительно под свою ответственность, что модели кондиционеров воздуха, к которым относится настоящее заявление:
10 erklærer under eneansvar, at klimaanlægmodellerne, som denne deklaration vedrører:
11 deklarerar i egenskap av huvudansvarig, att luftkonditioneringsmodellerna som berörs av denna deklaration innebär att:
12 erklærer et fullstendig ansvar for at de luftkondisjoneringsmodeller som berøres av denne deklarasjon, innebærer at:
13 ilmoittaa yksinomaan omalla vastuullaan, että tämän ilmoituksen tarkoittamat ilmastointilaitteiden mallit:
14 prohlašuje ve své plné odpovědnosti, že modely klimatizace, k nimž se toto prohlášení vztahuje:
15 izjavljuje pod isključivo vlastitom odgovornošću da su modeli klima uređaja na koje se ova izjava odnosi:
16 teljes felelősségе tudatában kijelenti, hogy a klímaberendezés modellek, melyekre e nyilatkozat vonatkozik:
17 deklaruje na własną i wyłączną odpowiedzialność, że modele klimatyzatorów, których dotyczy niniejsza deklaracja:
18 declară pe proprie răspundere că aparatele de aer condiţionat la care se referă această declaraţie:
19 z vso odgovornostjo izjavlja, da so modeli klimatskih naprav, na katere se izjava nanaša:
20 kinnitab oma täielikul vastutusel, et käesoleva deklaratsiooni alla kuuluvad kliimaseadmete mudelid:
21 декларира на своя отговорност, че моделите климатична инсталация, за които се отнася тази декларация:
22 vlastiška savo atsakomybe skelbia, kad oro kondicionavimo prietaisų modeliai, kuriems yra taikoma ši deklaracija:
23 ar pilnu atbildību apliecina, ka tālāk uzskaitīto modeļu gaisa kondicionētāji, uz kuriem attiecas šī deklarācija:
24 vyhlasuje na vlastnú zodpovednosť, že tieto klimatizačné modely, na ktoré sa vzťahuje toto vyhlásenie:
25 tamamen kendi sorumluluğunda olmak üzere bu bildirinin ilgili olduğu klima modellerinin aşağıdaki gibi olduğunu beyan eder:

VAM350J7VEB*, VAM500J7VEB*, VAM650J7VEB*, VAM800J7VEB*,
VAM1000J7VEB*, VAM1500J7VEB*, VAM2000J7VEB*,
* = , , 1, 2, 3, ..., 9

01 are in conformity with the following standard(s) or other normative document(s), provided that these are used in accordance with our instructions:
02 der/den folgenden Norm(en) oder einem anderen Normdokument oder -dokumenten entspricht/entsprechen, unter der Voraussetzung, daß sie gemäß unseren Anweisungen eingesetzt werden:
03 sont conformes à la/aux norme(s) ou autre(s) document(s) normatif(s), pour autant qu'ils soient utilisés conformément à nos instructions:
04 conform de volgende norm(en) of één of meer andere bindende documenten zijn, op voorwaarde dat ze worden gebruikt overeenkomstig onze instructies:
05 están en conformidad con la(s) siguiente(s) norma(s) u otro(s) documento(s) normativo(s), siempre que sean utilizados de acuerdo con nuestras instrucciones:
06 sono conformi al(i) seguente(i) standard(s) o altro(i) documento(i) a carattere normativo, a patto che vengano usati in conformità alle nostre istruzioni:
07 είναι σύμφωνα με το(α) ακόλουθο(α) πρότυπο(α) ή άλλο έγγραφο(α) κανονισμών, υπό την προϋπόθεση ότι χρησιμοποιούνται σύμφωνα με τις οδηγίες μας:
08 estão em conformidade com a(s) seguinte(s) norma(s) ou outro(s) documento(s) normativo(s), desde que estes sejam utilizados de acordo com as nossas instruções:
09 соответствуют следующим стандартам или другим нормативным документам, при условии их использования согласно нашим инструкциям:
10 overholder følgende standard(er) eller andet/andre retningsgivende dokument(er), forudsat at disse anvendes i henhold til vore instrukser:
11 respektive utrustning är utförd i överensstämmelse med och följer följande standard(er) eller andra normgivande dokument, under förutsättning att användning sker i överensstämmelse med våra instruktioner:
12 respektive utstyr er i overensstemmelse med følgende standard(er) eller andre normgivende dokument(er), under forutsetning av at disse brukes i henhold til våre instrukser:
13 vastaavat seuraavien standardien ja muiden ohjeellisten dokumenttien vaatimuksia edellyttäen, että niitä käytetään ohjeidemme mukaisesti:
14 za předpokladu, že jsou využívány v souladu s našimi pokyny, odpovídají následujícím normám nebo normativním dokumentům:
15 u skladu sa slijedećim standardom(ima) ili drugim normativnim dokumentom(ima), uz uvjet da se oni koriste u skladu s našim uputama:
16 megfelelnek az alábbi szabvány(ok)nak vagy egyéb irányadó dokumentum(ok)nak, ha azokat előírás szerint használják:
17 spełniają wymogi następujących norm i innych dokumentów normalizacyjnych, pod warunkiem że używane są zgodnie z naszymi instrukcjami:
18 sunt în conformitate cu următorul (următoarele) standard(e) sau alt(e) document(e) normativ(e), cu condiţia ca acestea să fie utilizate în conformitate cu instrucţiunile noastre:
19 skladni z naslednjimi standardi in drugimi normativi, pod pogojem, da se uporabljajo v skladu z našimi navodili:
20 on vastavuses järgmis(t)e standardi(te)ga või teiste normatiivsete dokumentidega, kui neid kasutatakse vastavalt meie juhenditele:
21 съответстват на следните стандарти или други нормативни документи, при условие, че се използват съгласно нашите инструкции:
22 atitinka žemiau nurodytus standartus ir (arba) kitus norminius dokumentus su sąlyga, kad yra naudojami pagal mūsų nurodymus:
23 tad, ja lietoti atbilstoši ražotāja norādījumiem, atbilst sekojošiem standartiem un citiem normatīviem dokumentiem:
24 sú v zhode s nasledovnou(ými) normou(ami) alebo iným(i) normatívnym(i) dokumentom(ami), za predpokladu, že sa používajú v súlade s našim návodom:
25 ürünün, talimatlarımıza göre kullanılması koşuluyla aşağıdaki standartlar ve norm belirten belgelerle uyumludur:

EN60335-2-40,

01 following the provisions of:
02 gemäß den Vorschriften der:
03 conformément aux stipulations des:
04 overeenkomstig de bepalingen van:
05 siguiendo las disposiciones de:
06 secondo le prescrizioni per:
07 με τήρηση των διατάξεων των:
08 de acordo com o previsto em:
09 в соответствии с положениями:
10 under iagttagelse af bestemmelserne i:
11 enligt villkoren i:
12 gitt i henhold til bestemmelsene i:
13 noudattaen määräyksiä:
14 za dodržení ustanovení předpisu:
15 prema odredbama:
16 követi a(z):
17 zgodnie z postanowieniami Dyrektyw:
18 în urma prevederilor:
19 ob upoštevanju določb:
20 vastavalt nõuetele:
21 съгласно клаузите на:
22 laikantis nuostatų, pateikiamų:
23 ievērojot prasības, kas noteiktas:
24 održiavajúc ustanovenia:
25 bunun koşullarına uygun olarak:

Machinery 2006/42/EC **
Electromagnetic Compatibility 2014/30/EU *

01 Directives, as amended.
02 Direktiven, gemäß Änderung.
03 Directives, telles que modifiées.
04 Richtlijnen, zoals geamendeerd.
05 Directivas, según lo enmendado.
06 Direttive, come da modifica.
07 Οδηγιών, όπως έχουν τροποποιηθεί.
08 Directivas, conforme alteração em.
09 Директив со всеми поправками.
10 Direktiver, med senere ændringer.
11 Direktiv, med företagna ändringar.
12 Direktiver, med foretatte endringer.
13 Direktiivejä, sellaisina kuin ne ovat muutettuina.
14 v platném znění.
15 Smjernice, kako je izmijenjeno.
16 irányelv(ek) és módosításaik rendelkezéseit.
17 z późniejszymi poprawkami.
18 Directivelor, cu amendamentele respective.
19 Direktive z vsemi spremembami.
20 Direktiivid koos muudatustega.
21 Директиви, с техните изменения.
22 Direktyvose su papildymais.
23 Direktīvās un to papildinājumos.
24 Smernice, v platnom znení.
25 Değiştirilmiş halleriyle Yönetmelikler.

01 Note* as set out in <A> and judged positively by <B> according to the **Certificate <C>**.
02 Hinweis* wie in <A> aufgeführt und von <B> positiv beurteilt gemäß **Zertifikat <C>**.
03 Remarque* tel que défini dans <A> et évalué positivement par <B> conformément au **Certificat <C>**.
04 Bemerk* zoals vermeld in <A> en positief beoordeeld door <B> overeenkomstig **Certificaat <C>**.
05 Nota* como se establece en <A> y es valorado positivamente por <B> de acuerdo con el **Certificado <C>**.
06 Nota* delineato nel <A> e giudicato positivamente da <B> secondo il **Certificato <C>**.
07 Σημείωση* όπως καθορίζεται στο <A> και κρίνεται θετικά από το <B> σύμφωνα με το **Πιστοποιητικό <C>**.
08 Nota* tal como estabelecido em <A> e com o parecer positivo de <B> de acordo com o **Certificado <C>**.
09 Примечание* как указано в <A> и в соответствии с положительным решением <B> согласно **Свидетельству <C>**.
10 Bemærk* som anført i <A> og positivt vurderet af <B> i henhold til **Certifikat <C>**.
11 Information* enligt <A> och godkänts av <B> enligt **Certifikatet <C>**.
12 Merk* som det fremkommer i <A> og gjennom positiv bedømmelse av <B> ifølge **Sertifikat <C>**.
13 Huom* jotka on esitetty asiakirjassa <A> ja jotka <B> on hyväksynyt **Sertifikaatin <C>** mukaisesti.
14 Poznámka* jak bylo uvedeno v <A> a pozitivně zjištěno <B> v souladu s **osvědčením <C>**.
15 Napomena* kako je izloženo u <A> i pozitivno ocijenjeno od strane <B> prema **Certifikatu <C>**.
16 Megjegyzés* a(z) <A> alapján, a(z) <B> igazolta a megfelelést, a(z) <C> **tanúsítvány** szerint.
17 Uwaga* zgodnie z dokumentacją <A>, pozytywną opinią <B> i **Świadectwem <C>**.
18 Notă* aşa cum este stabilit în <A> şi apreciat pozitiv de <B> în conformitate cu **Certificatul <C>**.
19 Opomba* kot je določeno v <A> in odobreno s strani <B> v skladu s **certifikatom <C>**.
20 Märkus* nagu on näidatud dokumendis <A> ja heaks kiidetud <B> järgi vastavalt **sertifikaadile <C>**.
21 Забележка* както е изложено в <A> и оценено положително от <B> съгласно **Сертификата <C>**.
22 Pastaba* kaip nustatyta <A> ir kaip teigiamai nuspręsta <B> pagal **Sertifikatą <C>**.
23 Piezīmes* kā norādīts <A> un atbilstoši <B> pozitīvajam vērtējumam saskaņā ar **sertifikātu <C>**.
24 Poznámka* ako bolo uvedené v <A> a pozitívne zistené <B> v súlade s **osvedčením <C>**.
25 Not* <A>'da belirtildiği gibi ve <C> **Sertifikasına** göre <B> tarafından olumlu olarak değerlendirildiği gibi.

<A>	DAIKIN.TCF.009J3/09-2017
<B>	DEKRA (NB0344)
<C>	59277-KRQ/ECM95-4303

01** Daikin Europe N.V. is authorised to compile the Technical Construction File.
02** Daikin Europe N.V. hat die Berechtigung die Technische Konstruktionsakte zusammenzustellen.
03** Daikin Europe N.V. est autorisé à compiler le Dossier de Construction Technique.
04** Daikin Europe N.V. is bevoegd om het Technisch Constructiedossier samen te stellen.
05** Daikin Europe N.V. está autorizado a compilar el Archivo de Construcción Técnica.
06** Daikin Europe N.V. è autorizzata a redigere il File Tecnico di Costruzione.
07** Η Daikin Europe N.V. είναι εξουσιοδοτημένη να συντάξει τον Τεχνικό φάκελο κατασκευής.
08** A Daikin Europe N.V. está autorizada a compilar a documentação técnica de fabrico.
09** Компания Daikin Europe N.V. уполномочена составить Комплект технической документации.
10** Daikin Europe N.V. er autoriseret til at udarbejde de tekniske konstruktionsdata.
11** Daikin Europe N.V. är bemyndigade att sammanställa den tekniska konstruktionsfilen.
12** Daikin Europe N.V. har tillatelse til å kompilere den Tekniske konstruksjonsfilen.
13** Daikin Europe N.V. on valtuutettu laatimaan Teknisen asiakirjan.
14** Společnost Daikin Europe N.V. má oprávnění ke kompilaci souboru technické konstrukce.
15** Daikin Europe N.V. je ovlašten za izradu Datoteke o tehničkoj konstrukciji.
16** A Daikin Europe N.V. jogosult a műszaki konstrukciós dokumentáció összeállítására.
17** Daikin Europe N.V. ma upoważnienie do zbierania i opracowywania dokumentacji konstrukcyjnej.
18** Daikin Europe N.V. este autorizat să compileze Dosarul tehnic de construcţie.
19** Daikin Europe N.V. je pooblaščen za sestavo datoteke s tehnično mapo.
20** Daikin Europe N.V. on volitatud koostama tehnilist dokumentatsiooni.
21** Daikin Europe N.V. е оторизирана да състави Акта за техническа конструкция.
22** Daikin Europe N.V. yra įgaliota sudaryti šį techninės konstrukcijos failą.
23** Daikin Europe N.V. ir autorizēts sastādīt tehnisko dokumentāciju.
24** Spoločnosť Daikin Europe N.V. je oprávnená vytvoriť súbor technickej konštrukcie.
25** Daikin Europe N.V. Teknik Yapı Dosyasını derlemeye yetkilidir.

2P33093-3C

DAIKIN

Shigeki Morita
Director
Ostend, 1st of December 2017

DAIKIN EUROPE N.V.
Zandvoordestraat 300, B-8400 Oostende, Belgium

Inhaltsverzeichnis

1 Über die Dokumentation 3
1.1 Informationen zu diesem Dokument 3

Für den Installateur 4

2 Über die Verpackung 4
2.1 Wärmerückgewinnungs-Ventilationseinheit 4
2.1.1 Zubehörteile entfernen 4

3 Über die Geräte und Optionen 4
3.1 Über die Wärmerückgewinnungs-Ventilationseinheit 4

4 Vorbereitung 5
4.1 Den Ort der Installation vorbereiten 5
4.1.1 Anforderungen an den Installationsort der Wärmerückgewinnungs-Ventilationseinheit 5
4.2 Einheit vorbereiten 5
4.2.1 Optionale Adapter-Platine installieren 5
4.2.2 Die Kanal-Verbindungsstücke installieren 6
4.3 Elektrische Verkabelung vorbereiten 6
4.3.1 Technische Daten zur Elektrik von Komponenten 6
4.3.2 Spezifikationen für bauseitig zu liefernde Sicherungen und Kabel 7
4.4 Installation der Kanäle vorbereiten 7

5 Installation 8
5.1 Platzbedarf für Wartungsarbeiten: Wärmerückgewinnungs-Ventilationseinheit 8
5.2 Ausrichtung der Einheit 8
5.3 Ankerbolzen anbringen 9
5.4 Kanäle verbinden 9
5.5 Elektrische Verkabelung 10
5.5.1 Sicherheitsvorkehrungen beim Anschließen von Elektrokabeln 10
5.5.2 Den Schaltkasten öffnen 10
5.5.3 Anschluss der Stromversorgung, Steuerkabel-Anschlüsse und Schalter auf der Platine 13

6 Konfiguration 14
6.1 Bedienverfahren 14
6.1.1 Mit BRC1E53 die Einstellungen ändern 14
6.1.2 Mit BRC301B61 die Einstellungen ändern 14
6.2 Liste der Einstellungen 16
6.3 Einstellungen für alle Anordnungen 22
6.3.1 Über Einstellung 19(29)-0-04 und 19(29)-0-05 23
6.4 Über die Benutzerschnittstelle 23
6.4.1 Benutzerschnittstelle für VRV-System-Klimagerät 23
6.4.2 Benutzerschnittstelle für Wärmerückgewinnungs-Ventilationseinheiten 25
6.5 Detaillierte Erklärung von Einstellungen 26
6.5.1 Über den Kohlenstoffdioxid-Sensor 26

7 Erstmalige Inbetriebnahme 27
7.1 Sicherheitsvorkehrungen bei Inbetriebnahme 27
7.2 Checkliste vor Inbetriebnahme 27
7.3 Checkliste während der Inbetriebnahme 28
7.3.1 Über den Probelauf 28

8 Instandhaltung und Wartung 28
8.1 Sicherheitsvorkehrungen für die Wartung 28
8.1.1 Stromschlaggefahren vermeiden 28

9 Fehlerdiagnose und -beseitigung 29
9.1 Sicherheitsvorkehrungen bei der Fehlerdiagnose und -beseitigung 29
9.2 Fehler beseitigen auf Grundlage von Fehlercodes 29
9.2.1 Fehlercodes: Überblick 29

10 Technische Daten 29
10.1 Schaltplan: Wärmerückgewinnungs-Ventilationseinheit 29

Für den Benutzer 30

11 Benutzerschnittstelle 30

12 Instandhaltung und Wartung 30
12.1 Wartung des Luftfilters 31
12.2 Wartung des Wärmeaustausch-Elements 32

13 Fehlerdiagnose und -beseitigung 32

14 Veränderung des Installationsortes 32

15 Entsorgung 33

1 Über die Dokumentation

1.1 Informationen zu diesem Dokument

INFORMATION

Stellen Sie sicher, dass der Benutzer über die gedruckte Dokumentation verfügt und bitten Sie ihn, diese als Nachschlagewerk aufzubewahren.

Zielgruppe

Autorisierte Installateure + Endbenutzer

INFORMATION

Diese Anlage ist konzipiert für die Benutzung durch Experten oder geschulte Benutzer in Geschäftsstellen, in der Leichtindustrie und in landwirtschaftlichen Betrieben sowie zur kommerziellen Verwendung durch Laien.

Dokumentationssatz

Dieses Dokument ist Teil eines Dokumentationssatzes. Der vollständige Satz besteht aus:

- **Allgemeine Sicherheitshinweise:**
  - Sicherheitshinweise, die Sie vor der Installation lesen MÜSSEN
  - Format: Papier (im Zubehörbeutel der Wärmerückgewinnungs-Ventilationseinheit)
- **Installations- und Betriebsanleitung der Wärmerückgewinnungs-Ventilationseinheit:**
  - Installations- und Betriebsanleitung
  - Format: Papier (im Zubehörbeutel der Wärmerückgewinnungs-Ventilationseinheit)
- **Referenz für Installateure und Benutzer:**
  - Installationsvorbereitung, bewährte Verfahrensweisen, Referenzdaten etc.
  - Detaillierte Schritt-für-Schritt-Anleitung und Hintergrundinformationen für grundlegende und erweiterte Nutzung der Anlage
  - Format: Digital gespeicherte Dateien auf http://www.daikineurope.com/support-and-manuals/product-information/

Neueste Ausgaben der mitgelieferten Dokumentation können auf der regionalen Daikin-Webseite oder auf Anfrage bei Ihrem Händler verfügbar sein.

Die Original-Dokumentation ist auf Englisch verfasst. Bei der Dokumentation in anderen Sprachen handelt es sich um Übersetzungen des Originals.

Technische Konstruktionsdaten

- Ein **Teil** der jüngsten technischen Daten ist verfügbar auf der regionalen Website Daikin (öffentlich zugänglich).
- Der **vollständige Satz** der jüngsten technischen Daten ist verfügbar im Extranet unter Daikin (Authentifizierung erforderlich).

Für den Installateur

2 Über die Verpackung

2.1 Wärmerückgewinnungs-Ventilationseinheit

2.1.1 Zubehörteile entfernen

VAM350+VAM500

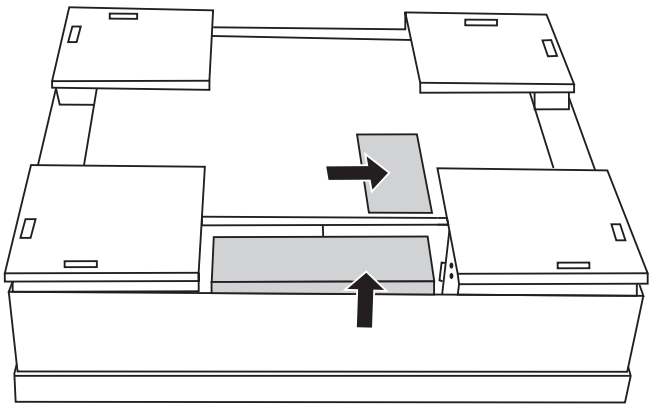

VAM650~1000

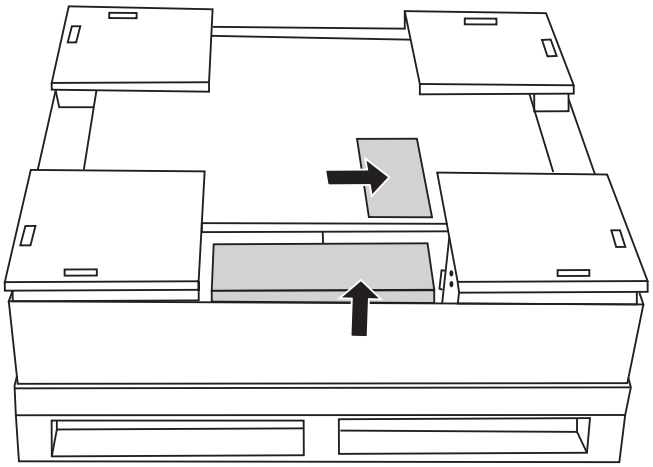

VAM1500+VAM2000

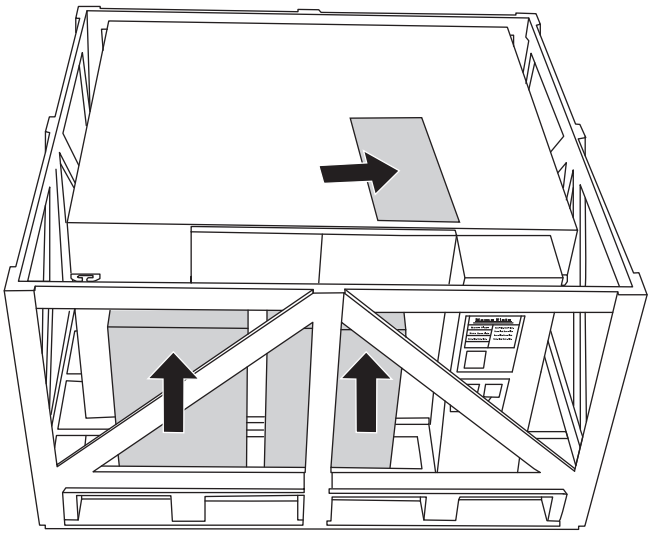

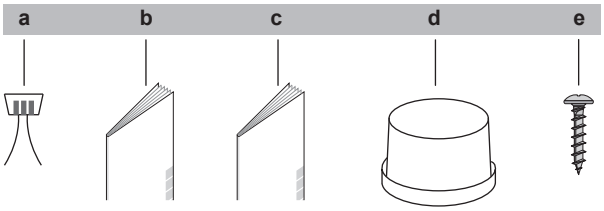

a Draht
b Allgemeine Sicherheitshinweise
c Installations- und Betriebsanleitung
d Kanal-Verbindungsstücke, VAM350~1000 4×, VAM1500+VAM2000 8×
e Schrauben, VAM350+VAM500 16×, VAM650~1000 24×, VAM1500+VAM2000 48×

3 Über die Geräte und Optionen

3.1 Über die Wärmerückgewinnungs-Ventilationseinheit

Die Wärmerückgewinnungs-Ventilationseinheit ist für Inneninstallation.

HINWEIS

Verwenden Sie IMMER den Luftfilter. Wird der Luftfilter NICHT benutzt, könnten sich die Wärmetauscher-Elemente zusetzen, was die Leistung reduzieren und schließlich zum Ausfall der Einheit führen könnte.

Betriebsbereich Außenluft + Rückluft	Temperatur	–10°C DB~46°C DB
	Relative Luftfeuchtigkeit	≤80%
Betriebsbereich Geräteplatzierung	Temperatur	0°C DB~40°C DB
	Relative Luftfeuchtigkeit	≤80%

Wird die Einheit bei niedriger Außenlufttemperatur in einem Innenraum mit hoher Luftfeuchtigkeit betrieben, kann der Verschleiß beim Papier-Wärmetauscher aufgrund von Kondensationseffekten hoch sein. Falls solch eine Kombination länger Zeit auftritt, müssen entsprechende Vorkehrungen getroffen werden, um das Kondensieren der Luftfeuchte zu verhindern. Beispiel: Einen Vorwärmer installieren, um die Außenluft anzuwärmen.

Wird die Wärmerückgewinnungs-Ventilationseinheit umgekehrt installiert, beträgt die zulässige Mindest-Außenlufttemperatur 5°C. Falls das NICHT garantiert werden kann, MÜSSEN Sie einen Vorwärmer installieren, um die Außenluft auf 5°C vorzuwärmen.

4 Vorbereitung

4.1 Den Ort der Installation vorbereiten

Die Wärmerückgewinnungs-Ventilationseinheit oder das Luftansaug-/Abluft-Gitter NICHT an folgenden Orten installieren:

- Orte wie in Maschinenanlagen oder Chemiewerke, wo giftige Gase oder zersetzende Materialkomponenten wie Säure, Alkali, organische Lösungsmittel und Farben vorhanden sind.
- Plätze wie Badezimmer, wo es feucht ist. Bei Feuchtigkeit besteht Stromschlaggefahr, es können Kriechströme auftreten und andere Fehler.
- Plätze, die hohen Temperaturen oder offenen Flammen ausgesetzt werden könnten.
- Plätze, die Ruß ausgesetzt werden könnten. Ruß setzt sich auf Luftfilter und Wärmeaustausch-Elementen ab und verhindert, dass diese funktionieren.

4.1.1 Anforderungen an den Installationsort der Wärmerückgewinnungs-Ventilationseinheit

INFORMATION

Lesen Sie auch die allgemeinen Voraussetzungen für den Installationsort. Siehe Kapitel "Allgemeine Sicherheitsvorkehrungen".

ACHTUNG

- Das Gerät ist konzipiert für die Installation im Innenbereich. Es darf NICHT allgemein zugänglich sein. Es müssen geeignete Maßnahmen getroffen werden, um dafür zu sorgen, dass nur qualifiziertes Fachpersonal Zugang hat.
- Prüfen Sie, ob der Platz der Installation tragfähig genug ist, um das Gewicht der Einheit zu tragen. Eine mangelhafte Installation ist gefährlich. Es können auch Vibrationen dadurch verursacht werden oder ungewöhnliche Betriebsgeräusche.
- Achten Sie darauf, dass genügend Platz für Wartungsarbeiten und die Inspektionsöffnungen ist. Inspektionsöffnungen sind erforderlich für Luftfilter, die Wärmetauscher-Elemente und die Ventilatoren.
- Die Einheit NICHT so installieren, dass sie Kontakt mit der Decke oder einer Wand hat, weil dadurch Vibrationen entstehen können.

ACHTUNG

Das Gerät sollte NICHT für die Öffentlichkeit zugänglich sein; installieren Sie es in einem gesicherten Bereich, wo nicht leicht darauf zugegriffen werden kann.

Diese Einheit eignet sich für die Installation in geschäftlichen und gewerblichen Umgebungen.

Bei VAM800~2000

HINWEIS

Dies ist ein Produkt der Klasse A. Im Wohnbereich kann dieses Produkt Funkstörungen verursachen. In diesem Fall muss der Anwender gegebenenfalls entsprechende Gegenmaßnahmen treffen.

Platzbedarf für Wartungsarbeiten

Weitere Informationen finden Sie im Referenzhandbuch für Installateure und Benutzer.

4.2 Einheit vorbereiten

4.2.1 Optionale Adapter-Platine installieren

Bei Modellen 350-500-800-1000

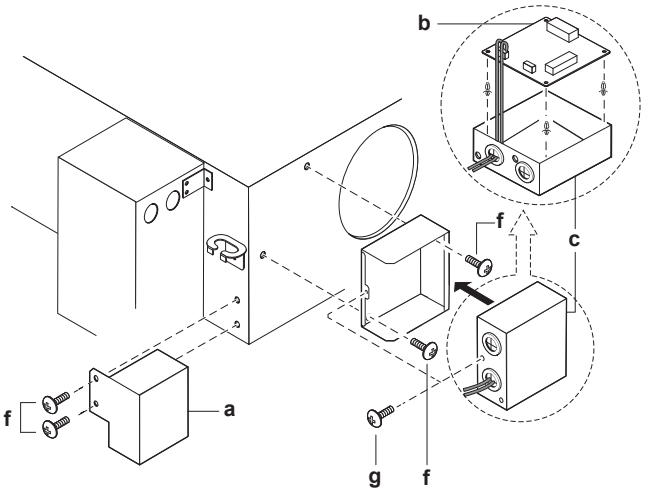

a BRP4A50A (optionales Zubehör)
b KRP2A51 (optionales Zubehör)
c KRP1BA101 (Befestigungsbox)
f Schraube
g Schraube (mit der Befestigungsbox geliefert)

1 Schrauben von der Einheit entfernen.

2 Die optionale Adapter-Platine (KRP2A51) in der Befestigungsbox (KRP1BA101) anbringen.

3 Befolgen Sie die Installationsanleitungen der optionalen Kits (BRP4A50A, KRP2A51 und KRP1BA101).

4 Das Platinen-Kabel durch die dafür vorgesehenen Öffnungen führen und anbringen gemäß der Beschreibung in Den Schaltkasten öffnen in der Referenz für Installateure und Benutzer.

5 Die optionalen Teile an der Einheit anbringen - siehe Abbildung.

6 Nach Anschließen der Kabel die Schaltkastenabdeckung befestigen.

Bei Modell 650

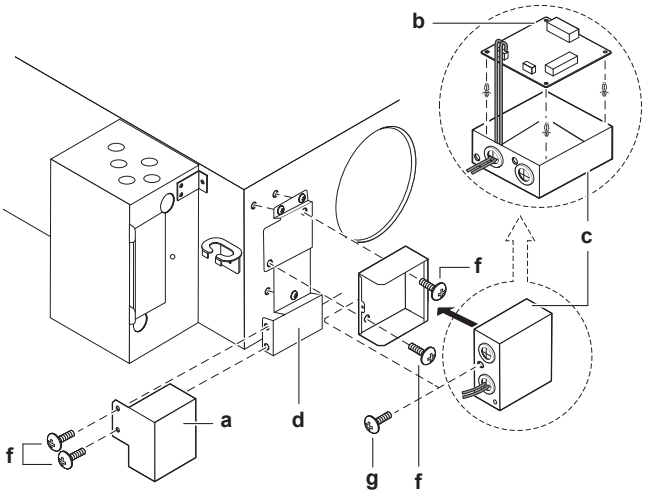

a BRP4A50A (optionales Zubehör)
b KRP2A51 (optionales Zubehör)
c KRP1BA101 (Befestigungsbox)
d EKMP65VAM (Montageplatte)
f Schraube
g Schraube (mit der Befestigungsbox geliefert)

1 Schrauben von der Einheit entfernen.

2 Die optionale Montageplatte (EKMP65VAM) an der Einheit anbringen.

3 Die optionale Adapter-Platine (KRP2A51) in der Befestigungsbox (KRP1BA101) anbringen.

4 Befolgen Sie die Installationsanleitungen der optionalen Kits (BRP4A50A, KRP2A51 und KRP1BA101).

5 Das Platinen-Kabel durch die dafür vorgesehenen Öffnungen führen und anbringen gemäß der Beschreibung in Den Schaltkasten öffnen in der Referenz für Installateure und Benutzer.

6 Die optionalen Teile an der optionalen Montageplatte anbringen - siehe Abbildung.

7 Nach Anschließen der Kabel die Schaltkastenabdeckung befestigen.

Bei Modellen 1500+2000

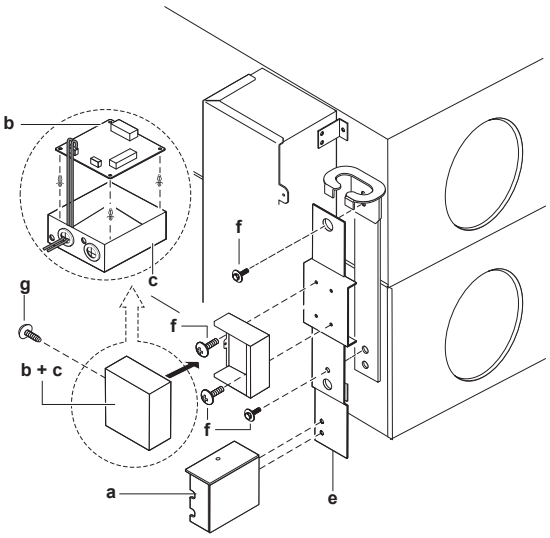

a BRP4A50A (optionales Zubehör)
b KRP2A51 (optionales Zubehör)
c KRP1BA101 (Befestigungsbox)
e EKMPVAM (Montageplatte)
f Schraube
g Schraube (mit der Befestigungsbox geliefert)

1 Die Schrauben entfernen, die sich in der Mitte der Gehäuse-Befestigungsplatte befinden.

2 Die optionale Montageplatte (EKMPVAM) oben auf der Gehäuse-Befestigungsplatte anbringen.

3 Die optionale Adapter-Platine (KRP2A51) in der Befestigungsbox (KRP1BA101) anbringen.

4 Befolgen Sie die Installationsanleitungen der optionalen Kits (BRP4A50A, KRP2A51 und KRP1BA101).

5 Das Platinen-Kabel durch die dafür vorgesehenen Öffnungen führen und anbringen gemäß der Beschreibung in Den Schaltkasten öffnen in der Referenz für Installateure und Benutzer.

6 Die optionalen Teile an der optionalen Montageplatte anbringen - siehe Abbildung.

7 Nach Anschließen der Kabel die Schaltkastenabdeckung befestigen.

4.2.2 Die Kanal-Verbindungsstücke installieren

1 Die Kanal-Verbindungsstücke auf die Kanalöffnungen setzen.

2 Mit den gelieferten Schrauben (Zubehör) die Kanal-Verbindungsstücke befestigen.

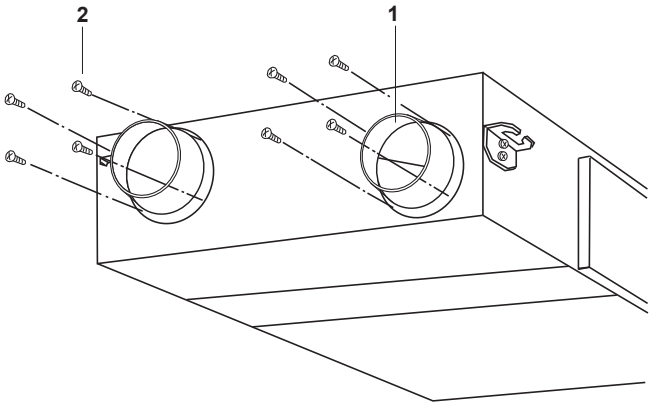

Modelle	Anzahl der gelieferten Schrauben	Anzahl der gelieferten Kanal-Verbindungsstücke
VAM350	16	4× Ø200 mm
VAM500	16	4× Ø200 mm
VAM650	24	4× Ø250 mm
VAM800	24	4× Ø250 mm
VAM1000	24	4× Ø250 mm
VAM1500	48	8× Ø250 mm
VAM2000	48	8× Ø250 mm

4.3 Elektrische Verkabelung vorbereiten

4.3.1 Technische Daten zur Elektrik von Komponenten

Modell	350	500	650	800	1000	1500	2000
Stromversorgung							
50 Hz	198~264 V						
60 Hz	198~242 V						
MCA (A)	1,56	2,08	2,80	4,39	4,90	8,78	9,80
MFA (A)	16	16	16	16	16	16	16
Ventilatormotor							

Modell	350	500	650	800	1000	1500	2000
Stromversorgung							
P (kW)	0,08×2	0,08×2	0,106×2	0,21×2	0,21×2	0,21×4	0,21×4
FLA (A)	0,62×2	0,83×2	1,12×2	1,76×2	1,96×2	1,76×4	1,96×4

MCA Mindest-Stromstärke im Stromkreis in Ampère
MFA Maximale Ampèrezahl bei Sicherung
P Nennbelastung Motor
FLA Ampère bei Volllast

HINWEIS

Bei der Verwendung von Schutzschaltern, die mit Reststrom betrieben werden, darauf achten, einen schnell reagierenden Schalter zu verwenden, der mit 300 mA Reststrom (Nennstrom) arbeitet.

HINWEIS

Der Netzanschluss für die Stromversorgung muss mit den erforderlichen, den geltenden gesetzlichen Vorschriften entsprechenden Schutzvorrichtungen ausgestattet sein, d. h. Hauptschalter, träge Sicherung für jede Phase und Fehlerstrom-Schutzschalter.

HINWEIS

Weitere Einzelheiten siehe technisches Datenbuch.

4.3.2 Spezifikationen für bauseitig zu liefernde Sicherungen und Kabel

Stromversorgungsleitung	
Bauseitig zu liefernde Sicherungen	16 A
Draht	H05VV-U3G
Größe	Die Drahtstärke MUSS den geltenden gesetzlichen Vorschriften entsprechen.
Signalübertragungskabel	
Kabel	Abgeschirmt (2 Adern)
Größe	0,75~1,25 mm²

Sicherheitsvorkehrungen

Werden am Stromversorgungskabel mehr als ein Kabel angeschlossen wird, benutzen Sie eine Drahtstärke von 2 mm² (Ø1,6 mm).

Wenn 2 Stromversorgungskabel mit einem Durchmesser von über 2 mm² (Ø1,6 mm) verwendet werden, zweigen Sie die Leitung außerhalb der Anschlussplatte der Einheit normengerecht und vorschriftsmäßig ab. Der Abzweig MUSS ummantelt werden, sodass die Isolierung der Isolierung des Stromversorgungskabels entspricht oder sogar noch stärker ist.

Der Gesamtstromstärke bei Querverkabelungen zwischen Inneneinheiten muss unter 12 A liegen.

Schließen Sie AUF KEINEN FALL Kabel mit unterschiedlichem Durchmesser an dieselbe Erdungsklemme an. Lockere Anschlüsse können die Schutzwirkung beeinträchtigen.

Informationen zum Anschließen des Fernreglers entnehmen Sie der Installationsanleitung des Fernreglers, die mit dem Fernregler geliefert wird.

Verkabelungsbeispiel

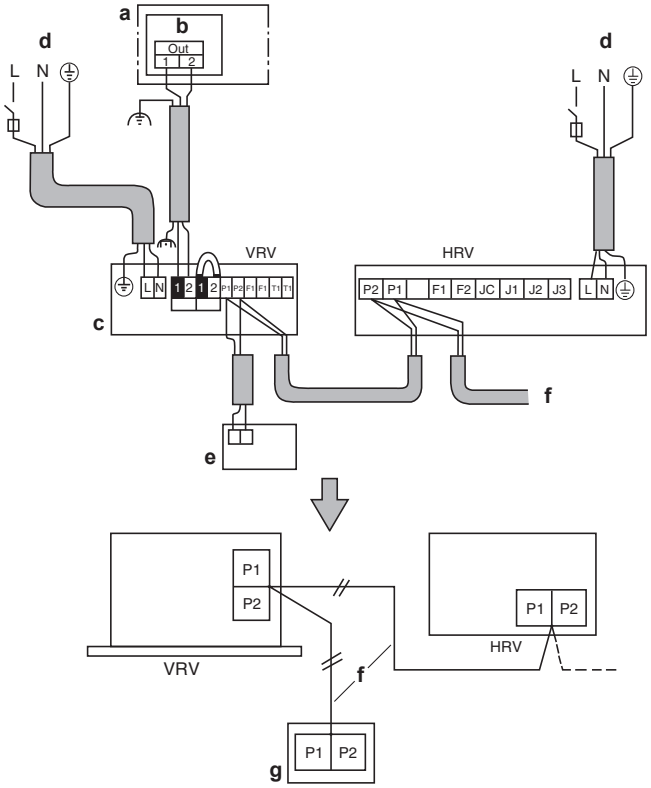

a Außeneinheit / BS-Einheit
b Schaltkasten
c Inneneinheit
d Stromversorgung 220-240 V~50 Hz
e Fernregler bei VRV
f Signalübertragungskabel
g Fernregler für Wärmerückgewinnungs-Ventilationseinheit

- Alle Übertragungskabel, mit Ausnahme des Übertragungskabels des Fernreglers, sind polarisiert und MÜSSEN dem jeweiligen Klemmensymbol entsprechend angeschlossen werden.
- Benutzen Sie abgeschirmtes Kabel als Übertragungskabel. Die Abschirmung des abgeschirmten Kabels ist zwecks Erdung an ⏚ bei der Erdungsschraube mit einer kappenförmigen Unterlegscheibe anzuschließen.

4.4 Installation der Kanäle vorbereiten

INFORMATION

- Um Luftströmungsgeräusche zu reduzieren, ist für eine flexible Kanalführung mit guter Isolierung zu sorgen.
- Beim Auswählen von Isoliermaterialien beachten Sie das erforderliche Volumen des Luftstroms und überlegen Sie, wie hoch der Geräuschpegel bei dieser Installation sein darf.
- Wenn die zurückgeführte Luft in die Decke gelangt und die Temperatur und die Feuchtigkeit in der Decke zu hoch werden, dann isolieren Sie die Metallteile der Einheit.
- Benutzen Sie NUR die Wartungsöffnung, um auf das Innere der Einheit zuzugreifen.
- Der Schalldruckpegel liegt unter 70 dBA.

ACHTUNG

- Aus Sicherheitsgründen muss die Kanalführung eine Mindestlänge von 1,5 m haben. Ist der Kanal kürzer oder ist überhaupt kein Kanal installiert, MÜSSEN Sie an den Kanalöffnungen oder an den Öffnungen der Einheit Gitter installieren.
- Sorgen Sie dafür, dass kein Wind in den Kanal blasen kann.

5 Installation

5.1 Platzbedarf für Wartungsarbeiten: Wärmerückgewinnungs-Ventilationseinheit

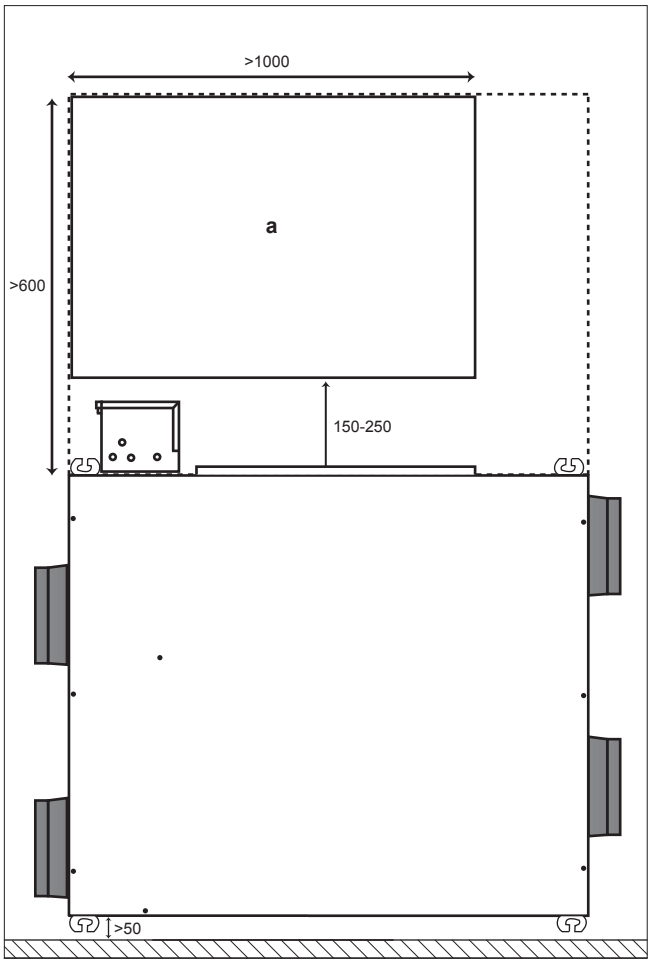

(mm)

a Platzbedarf für Wartungsarbeiten

5.2 Ausrichtung der Einheit

Die folgende Abbildung gibt Ihnen Anhaltspunkte, die Wärmerückgewinnungs-Ventilationseinheit am richtigen Platz zu installieren:

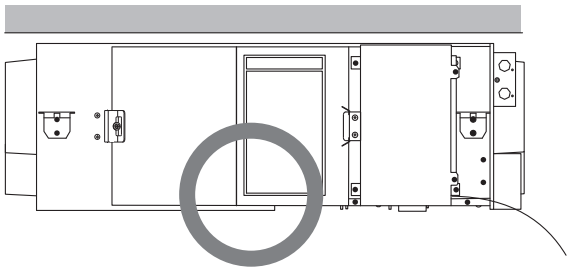

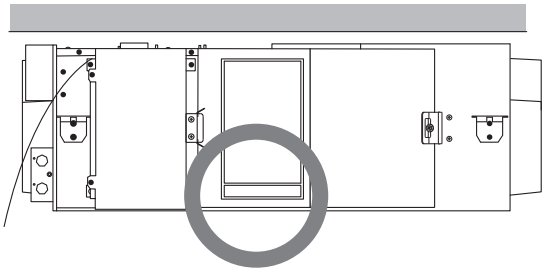

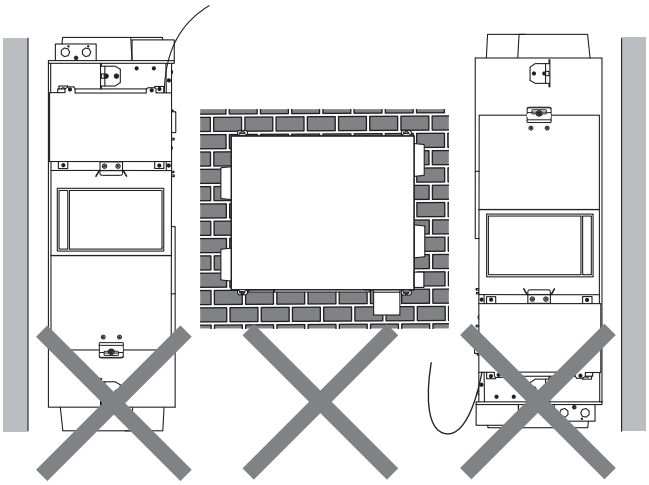

Installationstipps:

- Wird die Einheit umgedreht installiert, kann die Inspektionsöffnung allgemein verwendet werden, sodass dann weniger Raum für Wartungsarbeiten erforderlich ist. Beispiel: Werden 2 Einheiten dicht beieinander installiert, wird NUR 1 Inspektionsöffnung gebraucht, um Filter, Wärmetauscher-Elemente usw. zu warten oder auszutauschen…

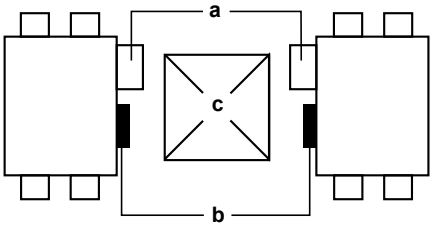

a Steuerkasten
b Wartungsblende
c Inspektionsöffnung

- Wird die Wärmerückgewinnungs-Ventilationseinheit umgekehrt installiert, beträgt die zulässige Mindest-Außenlufttemperatur 5°C. Falls das NICHT garantiert werden kann, MÜSSEN Sie einen Vorwärmer installieren, um die Außenluft auf 5°C vorzuwärmen.
- Denken Sie daran, dass die Deckenhaken neu installiert werden müssen, wenn die Wärmerückgewinnungs-Ventilationseinheit umgekehrt installiert wird. Bei umgekehrter Installation müssen sie um 180° gedreht werden, damit sie umgekehrt sind (siehe Abbildung).

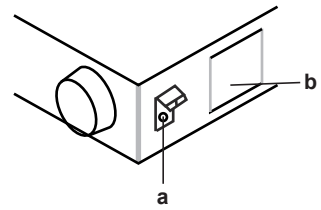



a Deckenhaken
b Wartungsblende

5.3 Ankerbolzen anbringen

Voraussetzung: Bevor Sie die Ankerbolzen installieren, prüfen Sie, ob sich im Inneren des Ventilatorgehäuses noch Fremdkörper wie Vinyl oder Papier befinden. Gegebenenfalls entfernen.

1. Ankerbolzen (M10 bis M12) installieren.
2. Den Metall-Aufhängebügel durch den Ankerbolzen führen.
3. Den Ankerbolzen mit Unterlegscheibe und Mutter sichern.

Bei VAM350~1000:

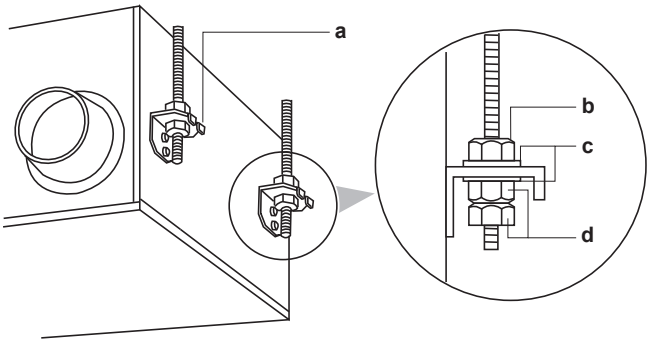

Bei VAM1500+VAM2000:

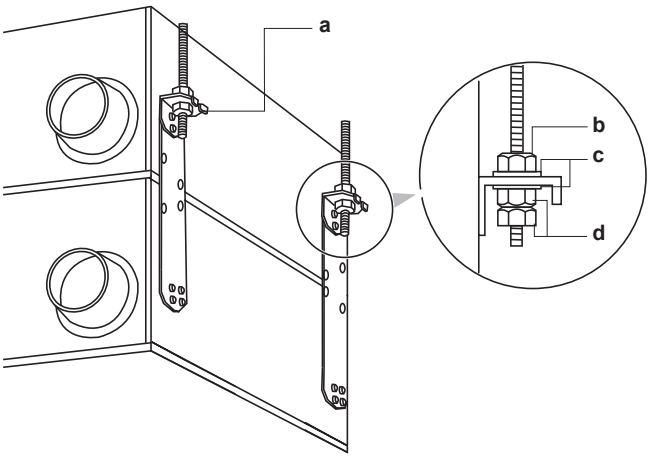

a Deckenhaken
b Mutter
c Unterlegscheibe
d Doppelmuttern

HINWEIS

Die Einheit immer an ihren Aufhängebügeln aufhängen.

5.4 Kanäle verbinden

Die Kanäle AUF KEINEN FALL wie folgt verbinden:

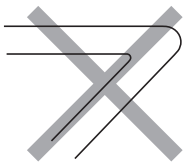

Extrem angewinkelter Verlauf. Ein Winkel des Kanals darf NICHT größer als 90° sein.

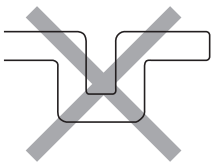

Mehrfach-Winkel

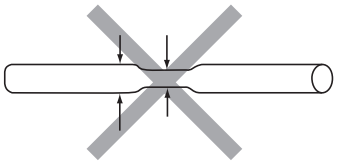

Reduzierter Durchmesser. Der Durchmesser des Kanals darf NICHT reduziert werden.

- Bei flexibler Kanalführung darf ein Winkel einen Mindest-Radius wie folgt haben:
  (ØKanal/2)×1,5
- Damit keine Luft austreten kann, wickeln Sie Aluminiumband um die Bereiche, wo Kanal-Verbindungsstücke und Kanäle verbunden sind.
- Die Öffnung zum Einlassen der Luft sollte so weit wie möglich entfernt sein von der Rückluft-Öffnung.
- Benutzen Sie Kanäle mit einem Durchmesser, der für das Modell der Einheit passend ist. Siehe Datenbuch.
- Installieren Sie die zwei nach draußen führenden Kanäle mit Neigung nach unten (Gefälle 1 zu 50 oder mehr), damit kein Regenwasser hineinfließen kann. Und isolieren Sie beide Kanäle, damit sich kein Tau bilden kann. (Material: Glaswolle 25 mm dick)
- Wenn Temperatur und Luftfeuchte innerhalb der Decke immer hoch sind, installieren Sie innerhalb der Decke eine Belüftung.
- Sorgen Sie dafür, dass Kanal und Wand elektrisch isoliert werden, wenn ein Metallkanal durch ein Metallgitter oder Drahtgitter geführt werden muss oder durch eine Holzwand mit Metallverkleidung.
- Installieren Sie die Kanäle so, dass der Wind NICHT in den Kanal blasen kann.

VAM350~1000

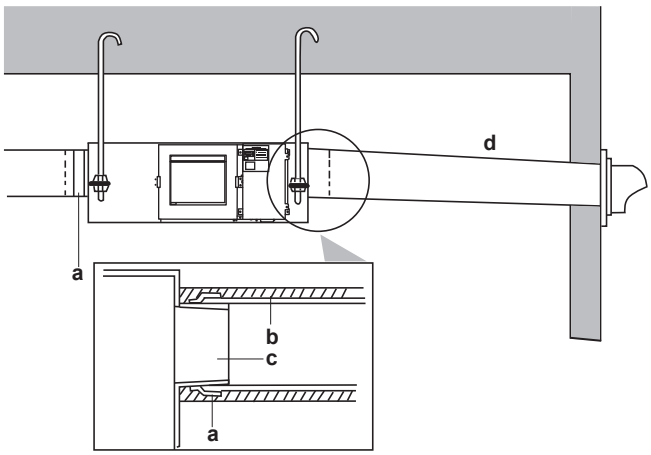

VAM1500+VAM2000

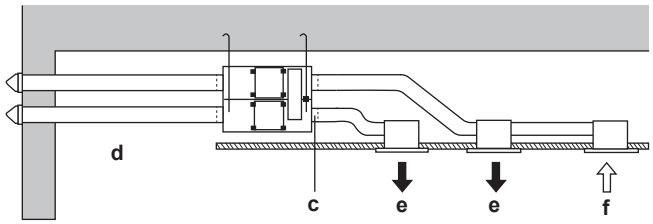

a Aluminiumband (bauseitig zu liefern)
b Isoliermaterial (bauseitig zu liefern)
c Kanal-Verbindungsstück (Zubehör)
d Neigung über 1 zu 50
e Zuführungsluft
f Rückluft

5.5 Elektrische Verkabelung

INFORMATION

Lesen Sie auch die Vorsichtsmaßnahmen und Anforderungen im Kapitel "Allgemeine Sicherheitsvorkehrungen".

WARNUNG

- Alle Verkabelungen MÜSSEN von einem qualifizierten Elektriker durchgeführt werden und der gültigen Gesetzgebung entsprechen.
- Nehmen Sie die Elektroanschlüsse an festen Kabelleitungen vor.
- Alle bauseitig zu liefernden Komponenten und alle elektrischen Installationen MÜSSEN der gültigen Gesetzgebung entsprechen.

5.5.1 Sicherheitsvorkehrungen beim Anschließen von Elektrokabeln

GEFAHR: STROMSCHLAGGEFAHR

WARNUNG

Sofern NICHT werkseitig installiert, MUSS bei der festen Verkabelung ein Hauptschalter oder ein entsprechender Schaltmechanismus installiert sein, durch den beim Ausschalten alle Pole getrennt werden und durch den bei einer Überspannungssituation der Kategorie III die komplette Trennung gewährleistet ist.

WARNUNG

- Verwenden Sie AUSSCHLIESSLICH Kabel mit Kupferadern.
- Es ist darauf zu achten, dass die bauseitige Verkabelung den dafür gültigen Gesetzen und Vorschriften entspricht.
- Die gesamte bauseitige Verkabelung MUSS gemäß dem Elektroschaltplan durchgeführt werden, der mit dem Produkt mitgelieferten wurde.
- Kabel und Kabelbündel NIEMALS quetschen. Darauf achten, dass Kabel NIEMALS mit Rohren oder scharfen Kanten in Berührung kommen. Darauf achten, dass auf die Kabelanschlüsse kein zusätzlicher Druck von außen ausgeübt wird.
- Unbedingt auf eine korrekte Erdung achten. Erden Sie das Gerät NICHT über ein Versorgungsrohr, einen Überspannungsableiter oder einen Telefon-Erdleiter. Bei unzureichender Erdung besteht Stromschlaggefahr.
- Achten Sie darauf, dass das System für die Stromversorgung einen eigenen Stromkreis verwendet. Schließen Sie AUF KEINEN FALL andere Geräte an diesen Stromkreis an.
- Achten Sie darauf, dass alle erforderlichen Sicherungen und Schutzschalter installiert sind.
- Installieren Sie immer einen Fehlerstrom-Schutzschalter. Bei Missachtung dieser Regeln besteht Stromschlag- oder Brandgefahr.
- Achten Sie bei der Installation des Fehlerstrom-Schutzschalters darauf, dass er kompatibel ist mit dem Inverter (resistent gegenüber hochfrequente störende Interferenzen), um unnötiges Auslösen des Fehlerstrom-Schutzschalters zu vermeiden.

WARNUNG

- Nach Durchführung aller Elektroinstallationsarbeiten überzeugen Sie sich davon, dass die Anschlüsse aller elektrischen Komponenten und jeder Anschluss innerhalb des Elektrokastens ordnungsgemäß und sicher hergestellt sind.
- Stellen Sie vor dem ersten Einschalten des Geräts sicher, dass alle Abdeckungen geschlossen sind.

HINWEIS

Eine fehlende oder falsche N-Phase in der Stromversorgung hat eine Beschädigung der Installation zur Folge.

HINWEIS

Installieren Sie KEINEN Phasenschieber-Kondensator, weil die Einheit mit einem Inverter ausgestattet ist. Ein Phasenschieber-Kondensator mindert die Leistung und kann Pannen verursachen.

5.5.2 Den Schaltkasten öffnen

ACHTUNG

Bevor Sie die Abdeckung öffnen, achten Sie darauf, dass die Leistungsschalter bei den Haupteinheiten und bei anderen Geräten, die mit den Haupteinheiten verbunden sind, auf AUS geschaltet sind.

- Entfernen Sie die Schraube, mit welcher die Abdeckung gesichert ist, und öffnen Sie den Schaltschrank.
- Die Steuerleitungen der Stromversorgung mit der Rohrschelle sichern - siehe Abbildung.

VAM350~650

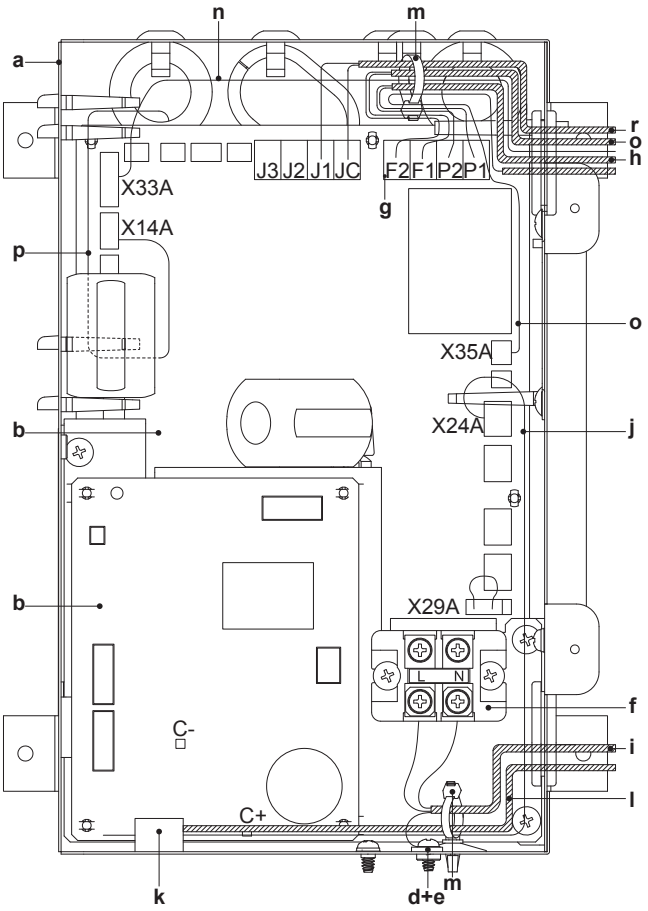

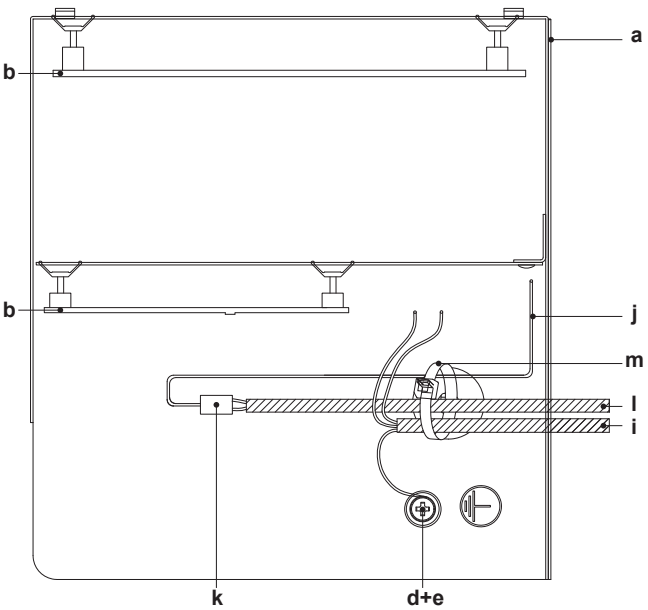

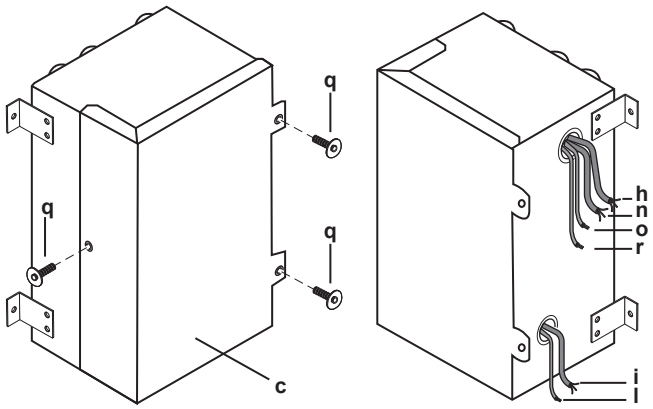

a Schaltkasten
b Platine
c Deckel des Schaltkastens
d Befestigungsschraube und Unterlegscheibe
e Anschluss für Erdung
f Anschlussplatte
g Übertragungskabel-Anschlussplatte (P1, P2, F1, F2)
h Übertragungskabel (zu optionalem Fernregler)
i Stromversorgungskabel
j Kabel zum Anschließen zusätzlicher externer Luftklappe (mitgeliefertes Zubehör)
k Isolierte Zylinderkabelmuffe (0,75 mm²) (bauseitig zu liefern)
l Doppeltes oder verstärktes isoliertes, biegsames Kabel (0,75 mm²) zur Stromversorgung der externen Luftklappe (bauseitig zu liefern)
m Kabelbinder (bauseitig zu liefern)
n BRP4A50A (optionales Zubehör)
o KRP2A51 (optionales Zubehör)
p CO_2-Sensor (optionales Zubehör)
q Blechschraube
r Kabel für Frischluft-Betrieb

VAM800+VAM1000

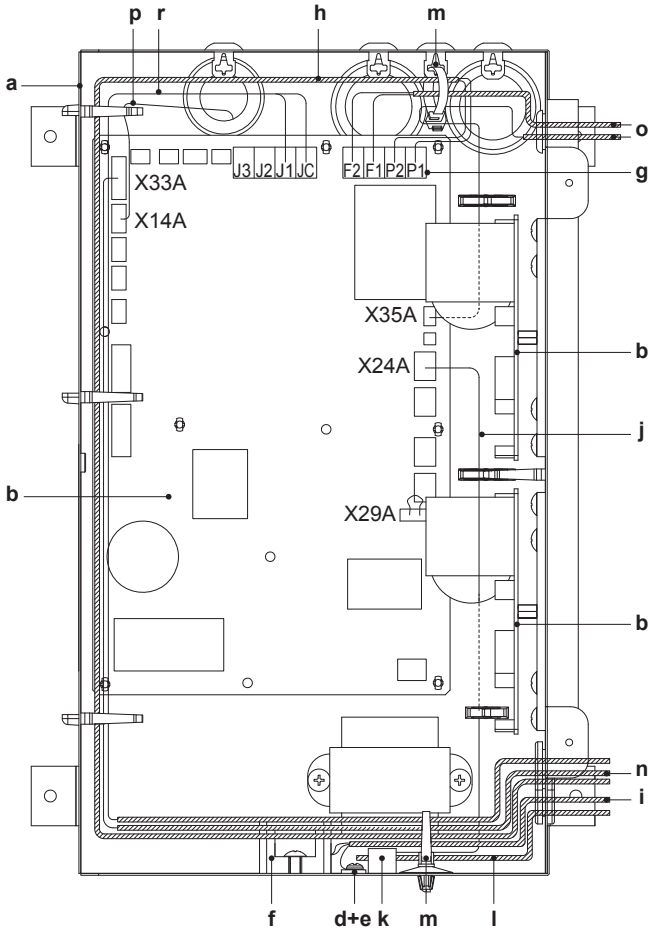

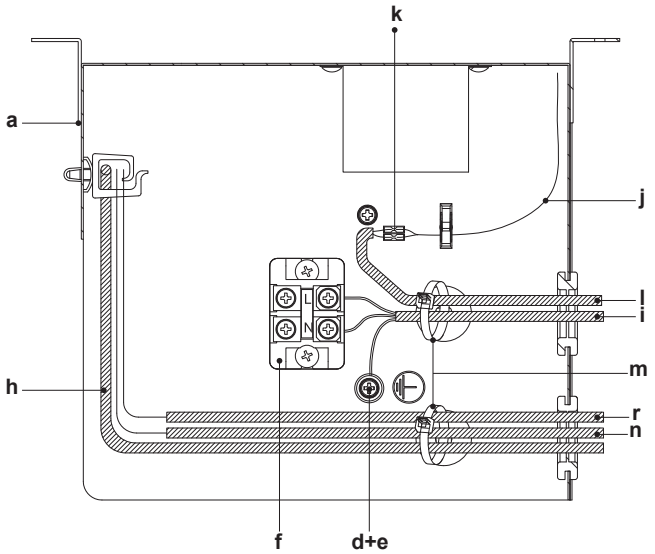

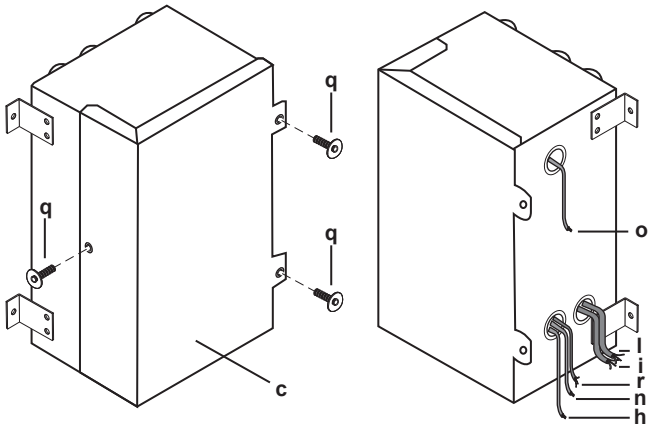

VAM1500+VAM2000

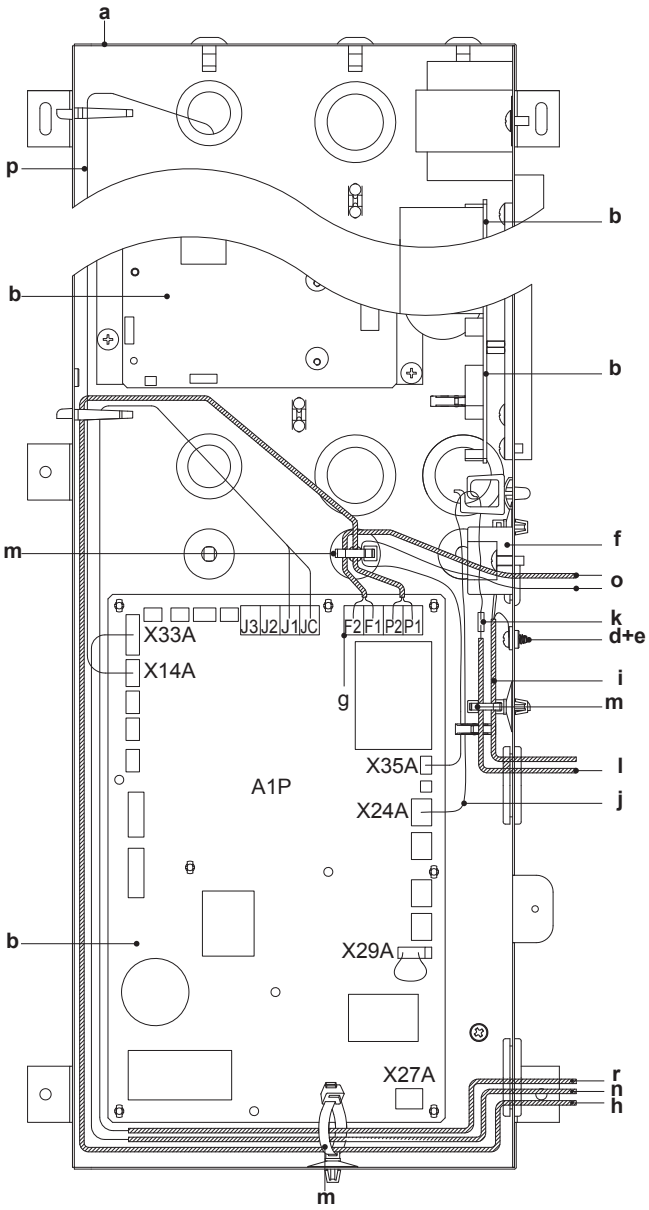

- **a** Schaltkasten
- **b** Platine
- **c** Deckel des Schaltkastens
- **d** Befestigungsschraube und Unterlegscheibe
- **e** Anschluss für Erdung
- **f** Anschlussplatte
- **g** Übertragungskabel-Anschlussplatte (P1, P2, F1, F2)
- **h** Übertragungskabel (zu optionalem Fernregler)
- **i** Stromversorgungskabel
- **j** Kabel zum Anschließen zusätzlicher externer Luftklappe (mitgeliefertes Zubehör)
- **k** Isolierte Zylinderkabelmuffe (0,75 mm²) (bauseitig zu liefern)
- **l** Doppeltes oder verstärktes isoliertes, biegsames Kabel (0,75 mm²) zur Stromversorgung der externen Luftklappe (bauseitig zu liefern)
- **m** Kabelbinder (bauseitig zu liefern)
- **n** BRP4A50A (optionales Zubehör)
- **o** KRP2A51 (optionales Zubehör)
- **p** CO_2-Sensor (optionales Zubehör)
- **q** Blechschraube
- **r** Kabel für Frischluft-Betrieb

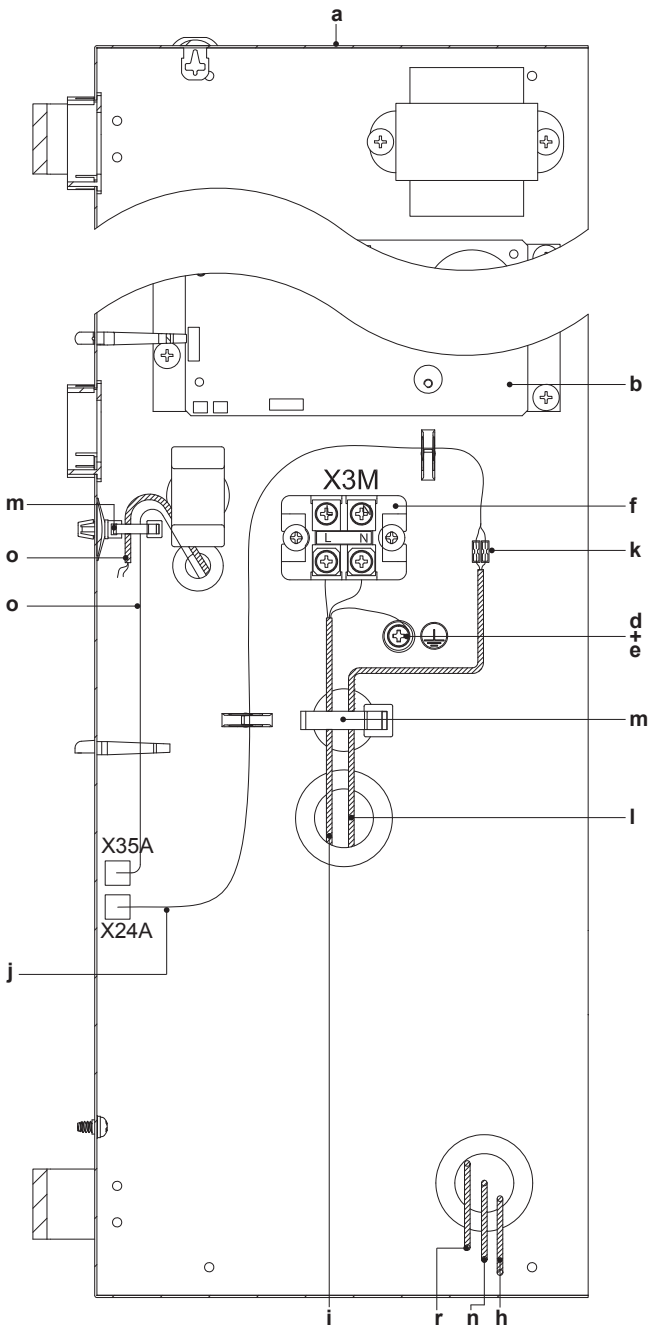

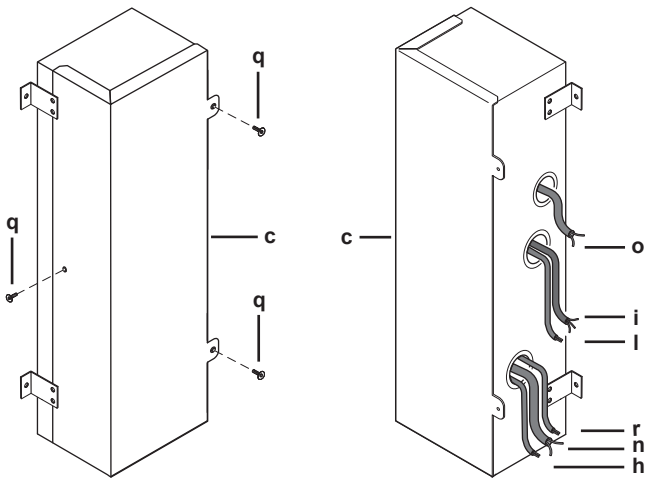

a Schaltkasten
b Platine
c Deckel des Schaltkastens
d Befestigungsschraube und Unterlegscheibe
e Anschluss für Erdung
f Anschlussplatte
g Übertragungskabel-Anschlussplatte (P1, P2, F1, F2)
h Übertragungskabel (zu optionalem Fernregler)
i Stromversorgungskabel
j Kabel zum Anschließen zusätzlicher externer Luftklappe (mitgeliefertes Zubehör)
k Isolierte Zylinderkabelmuffe (0,75 mm²) (bauseitig zu liefern)
l Doppeltes oder verstärktes isoliertes, biegsames Kabel (0,75 mm²) zur Stromversorgung der externen Luftklappe (bauseitig zu liefern)
m Kabelbinder (bauseitig zu liefern)
n BRP4A50A (optionales Zubehör)
o KRP2A51 (optionales Zubehör)
p CO_2-Sensor (optionales Zubehör)
q Blechschraube
r Kabel für Frischluft-Betrieb

5.5.3 Anschluss der Stromversorgung, Steuerkabel-Anschlüsse und Schalter auf der Platine

Stromversorgung anschließen

1 Die Stromversorgung an die Anschlüsse L und N anschließen.

2 Die Stromversorgungsleitungen mit der Rohrschelle sichern gemäß der Beschreibung in Den Schaltkasten öffnen in der Referenz für Installateure und Benutzer.

3 Denken Sie daran, den Erdleiter anzuschließen.

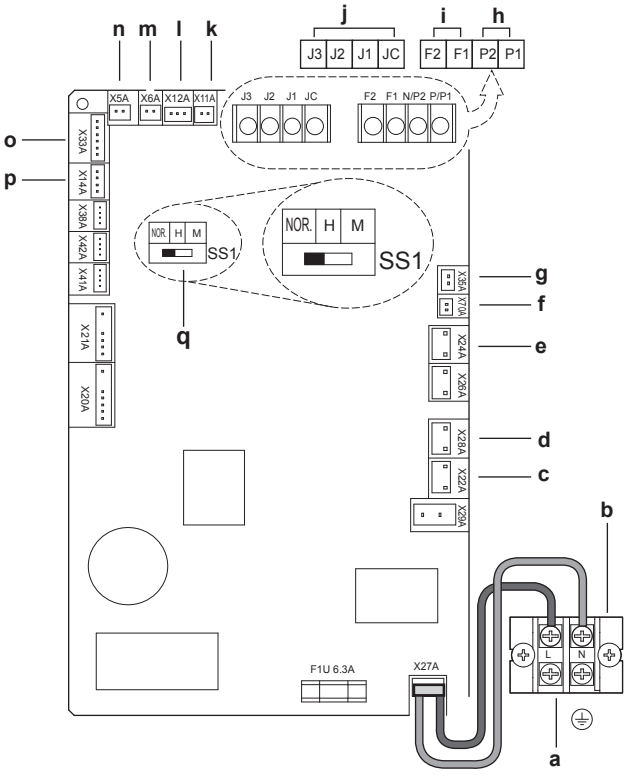

a Stromversorgung
b Anschlüsse
c Luftklappe
d Luftklappe (nur VAM1500+VAM2000 Einheit unten)
e Externe Luftklappe (bauseitig zu liefern)
f Kommunikation mit Ventilator
g KRP2A51 (Option)
h Benutzerschnittstelle
i Zentrale Steuerung
j Externe Eingabe
k Außenluft-Thermistor
l Innenluft-Thermistor
m Luftklappe (nur VAM1500+VAM2000 Einheit unten)
n Luftklappe
o BRP4A50A (optionales Zubehör)
p CO_2-Sensor
q Werkseinstellung (kein Betrieb bei geänderter Einstellung)

HINWEIS

Werkseinstellungen: Bei Anschluss eines Fernreglers NICHT die Stellung der Schalter ändern! SS1 ist ein Einstell-Schalter für den Betrieb ohne Fernregler. Wenn bei Anschluss eines Fernreglers die Einstellungen geändert werden, kann die Einheit nicht mehr normal betrieben werden. Achten Sie darauf, dass der Schalter auf der Platine auf Werkseinstellung bleibt.

6 Konfiguration

Die Einstellungen (Format: XX(XX)-X-XX), zum Beispiel 19(29)-1-02, die in diesem Kapitel benutzt werden, bestehen aus 3 Teilen, unterteilt durch "-":

- Modus-Nummer: Beispiel 19(29), hier ist 19 die Modus-Nummer der Gruppeneinstellung und 29 ist die Modus-Nummer der Einzel-Einstellungen.
- Schalter-Nummer: Beispiel 1
- Positions-Nummer: Beispiel 02

6.1 Bedienverfahren

Sie können entweder den Fernregler der Wärmerückgewinnungs-Ventilationseinheiten oder des Klimageräts benutzen, um die Einstellungen für die Wärmerückgewinnungs-Ventilationseinheit durchzuführen.

Anfangseinstellungen

- Modus-Nummern 17, 18 und 19: Gruppensteuerung für Wärmerückgewinnungs-Ventilationseinheiten.
- Modus-Nummern 27, 28 und 29: Einzelsteuerung.

6.1.1 Mit BRC1E53 die Einstellungen ändern

Sorgen Sie dafür, dass die Schaltkastendeckel bei der Wärmerückgewinnungs-Ventilationseinheit geschlossen sind.

1 Kurz auf eine Taste drücken, um das Display-Licht einzuschalten.

2 Um ins Menü Einstellungen zu gelangen, die Taste für Abbrechen (a) mindestens 4 Sekunden lang gedrückt halten.

3 Mit den Nach-oben/Nach-unten-Tasten zur Settingliste gehen und die Taste Menü/Enter (b) drücken.

4 Mit den Nach-links/Nach-rechts-Tasten unter Modus die Nummer hervorheben.

5 Mit den Nach-oben/Nach-unten-Tasten die erforderliche Modus-Nummer auswählen.

Ergebnis: Je nach ausgewählter Modus-Nummer (Beginn ab 20) müssen Sie auch eine Einheit-Nummer für die Einzelsteuerung auswählen.

6 Mit den Nach-links/Nach-rechts-Tasten die Nummer unter Gerätenr. hervorheben.

7 Mit den Nach-oben/Nach-unten-Tasten die Nummer einer Inneneinheit auswählen. Wenn Sie die gesamte Gruppe konfigurieren, ist NICHT notwendig, eine Einheit-Nr. auszuwählen.

8 Mit den Nach-links/Nach-rechts-Tasten eine Positions-Nummer (0 bis 15) auswählen für die Schalter-Nummer, die Sie ändern wollen.

Bei Einzeleinstellungen:

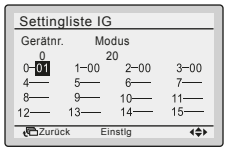

Bei Gruppeneinstellungen:

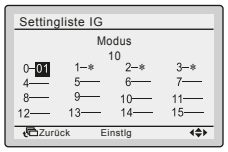

9 Mit den Nach-oben/Nach-unten-Tasten die erforderliche Positions-Nummer auswählen.

10 Mit der Taste Menu/Enter (b) die Auswahl mit "Ja" bestätigen.

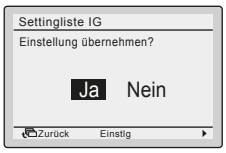

11 Nach Durchführung aller Änderungen zwei Mal auf die Taste für Abbrechen (a) drücken, um in den Normalmodus zurückzukehren.

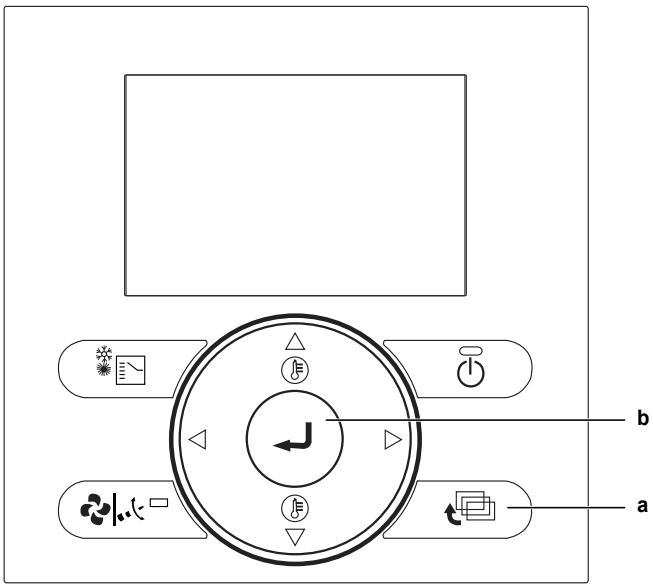

6.1.2 Mit BRC301B61 die Einstellungen ändern

Sorgen Sie dafür, dass die Schaltkastendeckel bei der Wärmerückgewinnungs-Ventilationseinheit geschlossen sind.

1 Im Normalmodus der Einheit die Taste "Inspection/Test" (a) länger als 4 Sekunden gedrückt halten, um in den Modus für lokale Einstellungen zu gelangen.

2 Mit der Taste für den Ventilationsmodus (Aufwärts - b) und der Taste für Luftdurchsatz (Abwärts - b) eine Modus-Nummer auswählen.

Ergebnis: Der Code wird blinkend angezeigt.

3 Um unter Gruppensteuerung die Einstellungen einzelner Einheiten zu konfigurieren, die Ein/Aus-Taste für Timer-Einstellungen (c) drücken und die Nummer der Einheit auswählen, die Sie konfigurieren wollen.

4 Um die Schalter-Nummer für die Einstellung auszuwählen, auf den oberen Bereich der Timer-Taste (d) drücken. Um die Einstell-Positions-Nummer auszuwählen, auf den unteren Bereich der Timer-Taste (e) drücken.

5 Um die Einstellung einzugeben, ein Mal auf die Taste "Program/Cancel" (f) drücken.

Ergebnis: Die Code-Anzeige hört auf zu blinken.

6 Die Taste "Inspection/Test" (a) drücken, um in den Normalmodus zurückzukehren.

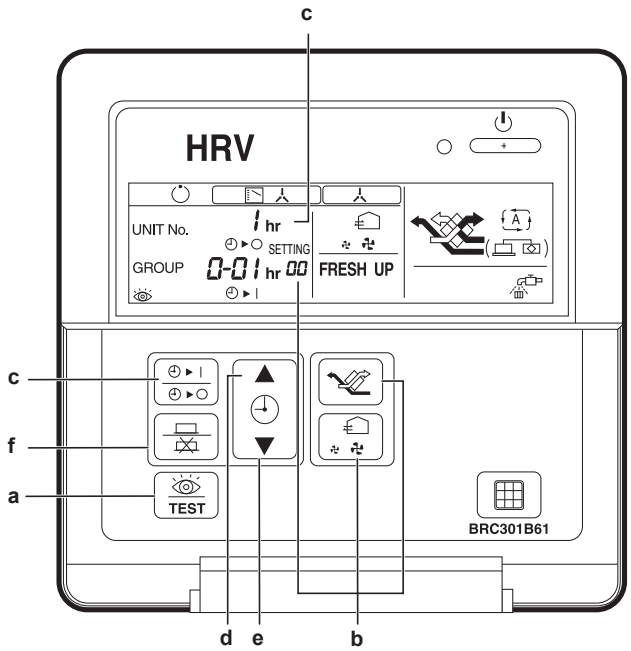

HINWEIS

Die Einstellung 18(28)-11 kann mit diesem Fernregler NICHT ausgewählt werden.

6.2 Liste der Einstellungen

Einstellmodus	Einstell-Schalter-Nr.	Beschreibung der Einstellung	Einstellposition Nr.														
			01	02	03	04	05	06	07	08	09	10	11	12	13	14	15
17(27)	0	Zeit für Filterreinigung einstellen	Ca. 2500 Stunden	±1250 Stunden	—	—	—	—	—	—	—	—	—	—	—	—	—
	1	Timer für kostenlosen Kühl-Betrieb nachts (nach Stopp)	Aus	Ein nach 2 Stunden	Ein nach 4 Stunden	Ein nach 6 Stunden	Ein nach 8 Stunden	—	—	—	—	—	—	—	—	—	—
	2	Vor-Kühlen/ Vor-Heizen	Aus	Ein	—	—	—	—	—	—	—	—	—	—	—	—	—
	3	Dauer von Vor-Kühlen/ Vor-Heizen	30 Minuten	45 Minuten	60 Minuten	—	—	—	—	—	—	—	—	—	—	—	—
	4	Anfangsdrehzahl des Ventilators	Hoch	Ultra-hoch	—	—	—	—	—	—	—	—	—	—	—	—	—
	5	Ja/Nein-Einstellung bei Kanalverbindung mit VRV-System	Ohne Kanal	Mit Kanal	Ohne Kanal		Mit Kanal		—	—	—	—	—	—	—	—	—
		Einstellung für klimatisch kalte Gebiete (Ventilatorbetrieb, wenn Heizgerät-Thermostat auf Aus ist)	—	—	Stopp	Niedrig	Stopp	Niedrig	—	—	—	—	—	—	—	—	—

Einstellmodus	Einstell-Schalter-Nr.	Beschreibung der Einstellung	Einstellposition Nr.														
			01	02	03	04	05	06	07	08	09	10	11	12	13	14	15
17(27)	6	Kostenloser Kühlbetrieb nachts (Ventilator-Einstellungen)	Hoch	Ultra-hoch	—	—	—	—	—	—	—	—	—	—	—	—	—
	7	Zieltemperatur für unabhängigen kostenlosen Kühlbetrieb nachts	18°C	19°C	20°C	21°C	22°C	23°C	24°C	25°C	26°C	27°C	28°C	29°C	30°C	—	—
	8	Einstellung zentrale Zonen-Sperre	Nein	Ja	—	—	—	—	—	—	—	—	—	—	—	—	—
	9	Einstellung Verlängerung der Vorheizen-Zeit	0 Minuten	30 Minuten	60 Minuten	90 Minuten	—	—	—	—	—	—	—	—	—	—	—
18(28)	0	Externes Signal JC/J2	Letztes Kommando	Priorität für externe Eingabe	Priorität für Bedienung	Kostenlosen Kühlbetrieb nachts deaktivieren / Erzwungener Stopp	—	24 Stunden Ventilation Ein/Aus	—	—	—	—	—	—	—	—	—
	1	Einstellung für direktes Einschalten	Aus	Ein	—	—	—	—	—	—	—	—	—	—	—	—	—
	2	Einstellung für automatischen Neustart	Aus	Ein	—	—	—	—	—	—	—	—	—	—	—	—	—
	3	Ausgabesignal an externe Luftklappe (X24A)	—	—	Luftklappe-Ausgabe (Ventilatorbetrieb)	Luftklappe-Ausgabe (Ventilatorbetrieb)	—	—	—	—	—	—	—	—	—	—	—
	4	Anzeige von Ventilationsmodus	Ein	Aus	—	—	—	—	—	—	—	—	—	—	—	—	—

Einstellmodus	Einstell-Schalter-Nr.	Beschreibung der Einstellung	Einstellposition Nr.														
			01	02	03	04	05	06	07	08	09	10	11	12	13	14	15
18(28)	6	Automatischer Ventilations-Luftstrom-Modus	Linear	—	Fest A	Fest B	—	—	—	—	—	—	—	—	—	—	—
	7	Modus Frischluft	Keine Anzeige	Keine Anzeige bei Erschöpft	Anzeige bei Lieferung	Anzeige bei Erschöpft	—	—	—	—	—	—	—	—	—	—	—
	8	Auswahl der Funktion von externem Eingangs-Anschluss (zwischen J1 und JC)	Frischluft	Fehler-Ausgabe	Fehler-Ausgabe, Betrieb stoppen	Erzwungenes Aus	Erzwungenes Aus bei Ventilator	Luftstrom nach oben	—	—	—	—	—	—	—	—	—
	9	BRP4A50A Ausgabe Umschalt-Auswahl (zwischen X3 und X4)	Heizgerät-Ausgabe	Fehler-Ausgabe	Ventilator-Ausgabe (Niedrig/ Hoch/ Ultra-hoch)	Ventilator-Ausgabe (Hoch/ Ultra-hoch)	Ventilator-Ausgabe (Ultra-hoch)	Ventilator-Ausgabe (Niedrig/Hoch/Ultra-hoch)		—	—	—	—	—	—	—	—
		(zwischen X1 und X2)	Ausgabe des Modus	Ausgabe des Modus				24-Stunden Ventilation und Ausgabe des Modus	24 Stunden Ventilations-Ausgabe	—	—	—	—	—	—	—	—
18(28)	11	Prüfung auf Filterverschmutzung**	Keine Aktion	Filterprüfung zurücksetzen	Filterprüfung erzwingen	—	—	—	—	—	—	—	—	—	—	—	—

Einstellmodus	Einstell-Schalter-Nr.	Beschreibung der Einstellung	Einstellposition Nr.														
			01	02	03	04	05	06	07	08	09	10	11	12	13	14	15
19(29)	0	Einstellung für Prüfung auf Filterverschmutzung	Prüfung auf Filterverschmutzung bei Ventilatorstufe 1-15	Prüfung auf Filterverschmutzung bei neuer Ventilatorstufe	Timer-basierte Prüfung	Verschmutzungserkennung bei Filter bei Ventilatorstufe 1-15	Automatische ESP-Auswahl + Verschmutzungserkennung bei Filter bei neuer Ventilatorstufe	—	—	—	—	—	—	—	—	—	—
	1	Einstellung Niedrig-Modus	Aus	Arbeitsgang 1/15 (28 Min. Aus / 2 Min. Ein)	Arbeitsgang 1/10 (27 Min. Aus / 3 Min. Ein)	Arbeitsgang 1/6 (25 Min. Aus / 5 Min. Ein)	Arbeitsgang 1/4 (22,5 Min. Aus / 7,5 Min. Ein)	Arbeitsgang 1/3 (20 Min. Aus / 10 Min. Ein)	Arbeitsgang 1/2 (15 Min. Aus / 15 Min. Ein)	Dauerbetrieb							
										Stufe 1	Stufe 2	Stufe 3	Stufe 4	Stufe 5	Stufe 6	Stufe 7	Stufe 8
	2	Stufen-Einstellung Zuluft-Ventilator*	Stufe 1	Stufe 2	Stufe 3	Stufe 4	Stufe 5	Stufe 6	Stufe 7	Stufe 8	Stufe 9	Stufe 10	Stufe 11	Stufe 12	Stufe 13	Stufe 14	Stufe 15
	3	Stufen-Einstellung Abluft-Ventilator*	Stufe 1	Stufe 2	Stufe 3	Stufe 4	Stufe 5	Stufe 6	Stufe 7	Stufe 8	Stufe 9	Stufe 10	Stufe 11	Stufe 12	Stufe 13	Stufe 14	Stufe 15
	4	Einstellung 24-Stunden-Ventilation	Aus	Arbeitsgang 1/15 (28 Min. Aus / 2 Min. Ein)	Arbeitsgang 1/10 (27 Min. Aus / 3 Min. Ein)	Arbeitsgang 1/6 (25 Min. Aus / 5 Min. Ein)	Arbeitsgang 1/4 (22,5 Min. Aus / 7,5 Min. Ein)	Arbeitsgang 1/3 (20 Min. Aus / 10 Min. Ein)	Arbeitsgang 1/2 (15 Min. Aus / 15 Min. Ein)	Dauerbetrieb							
										Stufe 1	Stufe 2	Stufe 3	Stufe 4	Stufe 5	Stufe 6	Stufe 7	Stufe 8

Einstellmodus	Einstell-Schalter-Nr.	Beschreibung der Einstellung	Einstellposition Nr.														
			01	02	03	04	05	06	07	08	09	10	11	12	13	14	15
19(29)	7	Referenz-Konzentration für Wechsel bei Ventilations-Luftstrom-Steuerung	0	+200	+400	+600	–200	–400	–600	—	—	—	—	—	—	—	—
	8	Ventilations-Stopp durch automatische Ventilations-Luftstrom-Steuerung	Zulässig	NICHT zulässig	Zulässig	NICHT zulässig	—	—	—	—	—	—	—	—	—	—	—
		Ventilator-Restbetrieb	Aus	Aus	Betrieb Heizgerät	Betrieb Heizgerät											
	9	Normaler Ventilationsmodus bei automatischer Ventilations-Luftstrom-Steuerung	—	—	—	—	Steuerung durch CO_2-Sensor	—	—	—	—	—	—	—	—	—	—
1A	0	Frischluft-Betrieb **	Aus	Ein	—	—	—	—	—	—	—	—	—	—	—	—	—

INFORMATION

- Die werkseitigen Einstellungen sind mit grauer Hintergrundfarbe gekennzeichnet.
- (*) Druckabfallkurven und Auswahl von Ventilator-Kurven (Stufe 1 bis 15) siehe Technisches Datenbuch.
- (**) Dies Einstellung KANN NICHT durchgeführt werden mit BRC301B61.
- Die Einstellmodi werden als Gruppeneinstellungen genannt. Die Einstellmodi für die Steuerung von einzelnen Einheiten sind in Klammern gesetzt.
- Einstellung Gruppennummer für zentralen Regler

  Modus-Nr. 00: Gruppen-Regler

  Modus-Nr. 30: Einzel-Regler

  Siehe Abschnitt "Einstellung Gruppen-Nummer bei zentralem Regler" in der Betriebsanleitung zur Frage des Einstellverfahrens und ob Ein/Aus-Regler oder zentraler Regler.

Beispiel

Um im Modus Gruppeneinstellung die Einstellung automatischer Neustart auf 'Ein' zu stellen, geben Sie Modus-Nr. "18" ein, wählen Einstellung Schalter-Nr. "2" und Positions-Nr. "02".

6.3 Einstellungen für alle Anordnungen

Einstellung 17(27)-4: Zunächst die Ventilator-Drehzahl wählen. Auf Hoch oder Ultra-hoch stellen.

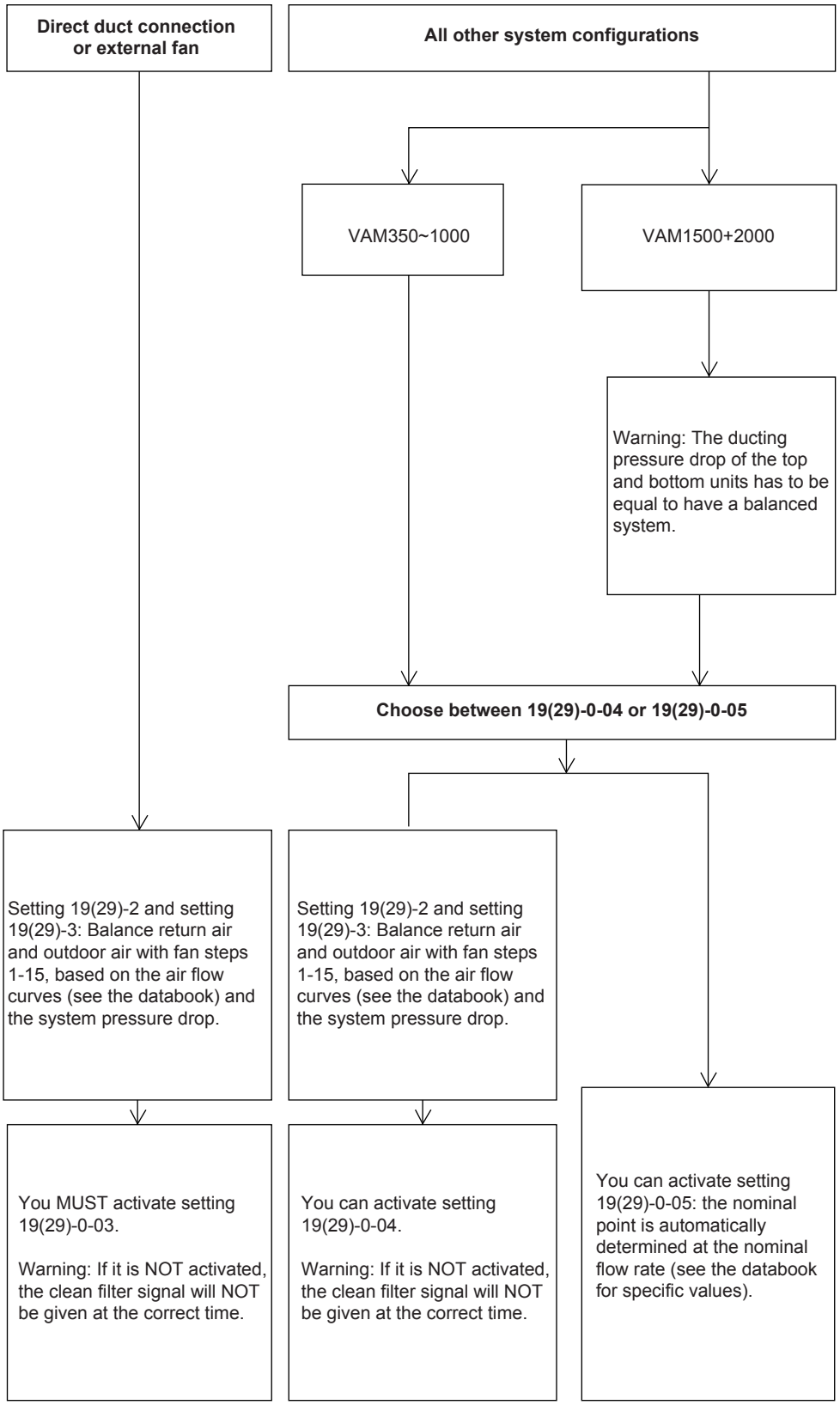

6.3.1 Über Einstellung 19(29)-0-04 und 19(29)-0-05

- Wenn Sie Einstellung 19(29)-0-04 erfolgreich konfiguriert haben, ändert das System sie automatisch zu 19(29)-0-01.
- Wenn Sie Einstellung 19(29)-0-05 erfolgreich konfiguriert haben, ändert das System sie automatisch zu 19(29)-0-02.

HINWEIS

Wenn Sie die Kanalführung ändern, dann installieren Sie saubere Filter und konfigurieren Sie Einstellung 19(29)-0-04 oder 19(29)-0-05 noch einmal neu, sonst kommt das Signal zum Reinigen des Filters zu früh. NICHT die Luftklappen anpassen, wenn Einstellung 19(29)-0-04 oder 05 aktiviert ist.

- Ist der Fernregler ausgeschaltet, während Sie die Einstellung 19(29)-0-04 oder 19(29)-0-05 aktivieren, wird die Konfiguration abgebrochen. Wenn Sie den Fernregler dann wieder einschalten, wird die Funktion ab Beginn gestartet.
- Die Einstellung 19(29)-0-04 durchzuführen dauert 1 bis 6 Minuten. Sie können prüfen, ob die Einstellung erfolgreich durchgeführt wurde, indem Sie prüfen, ob die bauseitige Einstellung zu 0-01 geändert wurde.
- Die Einstellung 19(29)-0-05 durchzuführen dauert 3 bis 35 Minuten. Sie können prüfen, ob die Einstellung erfolgreich durchgeführt wurde, indem Sie prüfen, ob die bauseitige Einstellung zu 0-02 geändert wurde.

HINWEIS

Bei Aktivierung von Einstellung 19(29)-0-04 und 19(29)-0-05 wird die Einheit auf Wärmerückgewinnung gestellt, und der Ventilator ist auf Hoch oder Ultra-hoch gestellt. Nach der Konfiguration wird die Einheit zurückgestellt in den Zustand vor dem Konfigurationsvorgang.

- Sie können diese Einstellungen NUR aktivieren, wenn die Filter sauber sind.
- Achten Sie bei VAM1500+VAM2000 darauf, dass der Kanal-Druckabfall der oberen und der unteren Einheit ausgeglichen ist.
- Die Funktion ist in Kraft, sobald sie ausgewählt und der Fernregler eingeschaltet ist.
- Einstellung 19(29)-0-04 KANN NICHT konfiguriert werden, wenn die Außenlufttemperatur ≤-10°C ist und damit außerhalb des Betriebsbereichs.
- Einstellung 19(29)-0-05 KANN NICHT konfiguriert werden, wenn die Außenlufttemperatur ≤5°C ist. In diesem Fall wird Fehler 65-03 angezeigt, und die Einheit stellt ihren Betrieb ein. Ändern Sie die Einstellung in 19(29)-0-04.
- Die Einstellung KANN NICHT konfiguriert werden, wenn es Warnungen oder Fehler gibt.
- Falls Zusatz-Ventilatoren benutzt werden, können Sie NUR Einstellung 19(29)-0-03 konfigurieren.
- Bei mehreren Einheiten mit 1 Fernregler können Sie die Einstellungen 19(29)-0-04 und 19(29)-0-05 konfigurieren.

6.4 Über die Benutzerschnittstelle

6.4.1 Benutzerschnittstelle für VRV-System-Klimagerät

Genauere Instruktionen finden Sie im Handbuch der Benutzerschnittstelle (BRC1E53).

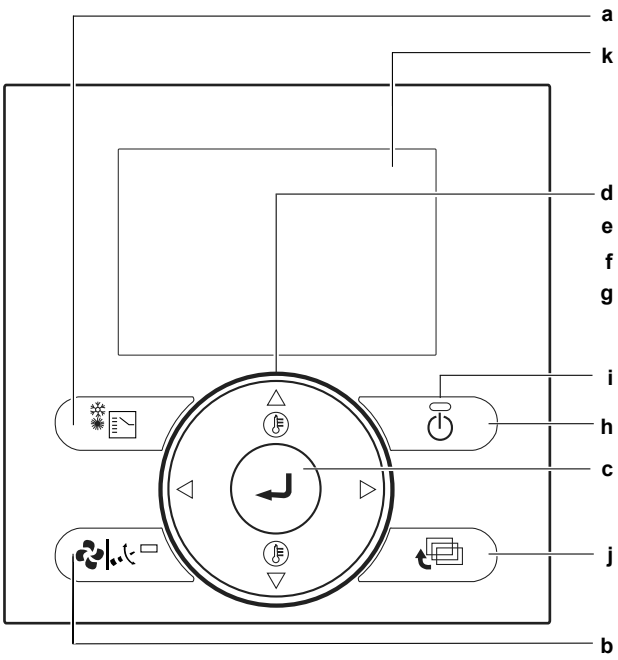

a Taste zur Auswahl des Betriebsmodus
b Taste zum Einstellen der Ventilatordrehzahl / Luftstromrichtung
c Menü/Enter-Taste
d Nach-oben-Taste
e Nach-unten-Taste
f Nach-rechts-Taste
g Nach-links-Taste
h ON/OFF-Taste
i Betriebslämpchen
j Taste für Abbrechen, Stornieren
k LCD (mit Hintergrundbeleuchtung)

Ventilatorstufe anpassen

1 Die Menü/Enter-Taste drücken, damit das Hauptmenü angezeigt wird.

2 Mit den Nach-oben/Nach-unten-Tasten den Menüpunkt Ventilation auswählen und dann die Menü/Enter-Taste drücken.

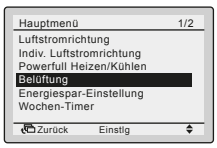

3 Mit den Nach-oben/Nach-unten-Tasten den Menüpunkt "Lüfterstufe" auswählen und dann die Menü/Enter-Taste drücken.

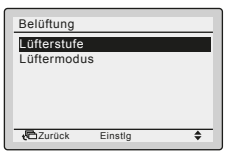

4 Mit den Nach-oben/Nach-unten-Tasten die Einstellung auf Hoch oder Niedrig ändern und dann die Menü/Enter-Taste drücken.

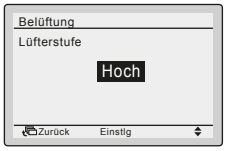

Den Ventilationsmodus auswählen

Der Ventilationsmodus wird benutzt, wenn es nicht notwendig ist zu kühlen oder zu heizen, sodass nur die Wärmerückgewinnungs-Ventilationseinheiten in Betrieb sind.

1 Mehrere Male auf die Taste zur Auswahl des Betriebsmodus drücken, bis "Ventilation mode" (Ventilationsmodus) ausgewählt ist.

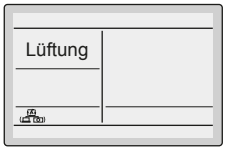

Ventilationsmodus ändern

1 Die Menü/Enter-Taste drücken, damit das Hauptmenü angezeigt wird.

2 Mit den Nach-oben/Nach-unten-Tasten den Menüpunkt Ventilation auswählen und dann die Menü/Enter-Taste drücken.

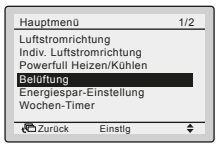

3 Mit den Nach-oben/Nach-unten-Tasten den Menüpunkt "Ventilation mode" (Ventilationsmodus) auswählen und dann die Menü/Enter-Taste drücken.

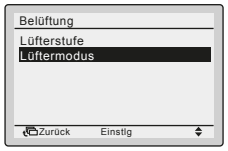

4 Mit den Nach-oben/Nach-unten-Tasten den gewünschten Ventilationsmodus auswählen. Weitere Informationen zu Ventilationsmodi finden Sie in Ventilationsmodi in der Referenz für Installateure und Benutzer.

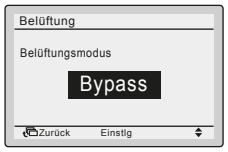

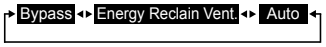

Ventilationsmodi

Im Hauptmenü können Sie den Ventilationsmodus ändern.

Modus	Beschreibung
Auto mode (Automatischer Modus)	Je nach den Daten, die vom Klimagerät (Kühlen, Heizen, Ventilator und eingestellte Temperatur) und von der Wärmerückgewinnungs-Ventilationseinheit (Innen- und Außenlufttemperaturen) abgerufen werden, wird in diesem Modus automatisch gewechselt zwischen "Energy Reclaim Ventilation" (Energierückgewinnungsventilation) und "Bypass" (Umgehung).
Energy Reclaim Ventilation mode (Modus Energierückgewinnungsventilation)	Die Außenluft wird über ein Wärmeaustausch-Element, in dem ein Wärmeaustausch mit der Rückluft stattfindet, in den Innenraum geführt.
Bypass mode (Modus Umgehung)	Die Außenluft wird unter Umgehung des Wärmeaustausch-Elements in den Innenraum geführt. Das bedeutet, die Außenluft wird in den Innenraum geführt, ohne dass ein Wärmeaustausch mit der Rückluft stattfindet.

Anzeige der Aufforderung zur Filterreinigung

Wenn es Zeit ist, die Filter zu reinigen, erscheint unten auf der Start-Displayseite folgende Meldung oder folgendes Symbol: Filter reinigen oder ▦. Reinigen Sie die Filter. Weite Informationen dazu siehe "8 Wartung und Service" auf Seite 28.

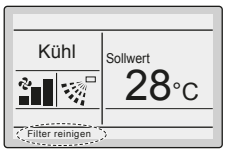

Die angezeigte Aufforderung zur Filterreinigung entfernen

1 Die Menu/Enter-Taste drücken.

2 Mit den Nach-oben/Nach-unten-Tasten die Option zum Zurücksetzen der Anzeige des Filter-Hinweises auswählen.

3 Die Menu/Enter-Taste drücken.

Ergebnis: Bewirkt die Rückkehr zur Start-Displayseite. Die Anzeige "Filter reinigen" wird nicht mehr angezeigt.

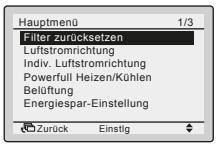

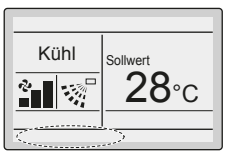

Über Fehleranzeigen

Falls ein Fehler auftritt, erscheint auf dem Start-Display ein Fehlersymbol, und das Betriebslämpchen blinkt. Bei einer Warnung blinkt NUR das Fehlersymbol, das Betriebslämpchen blinkt NICHT. Wenn Sie die Menü/Enter-Taste drücken, werden der Fehlercode oder die Warnung sowie Kontaktinformationen angezeigt.

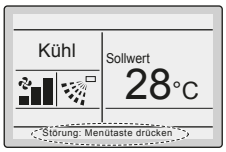

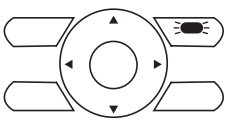

Der Fehlercode wird blinkend angezeigt, außerdem werden die Kontaktadresse und die Modellbezeichnung angezeigt - siehe unten. Wenden Sie sich an Ihren Daikin-Händler und teilen Sie ihm den Fehlercode mit.

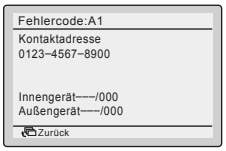

6.4.2 Benutzerschnittstelle für Wärmerückgewinnungs-Ventilationseinheiten

Bei Systemen, die nicht unabhängig arbeiten, ist es NICHT möglich, mit der Benutzerschnittstelle (BRC301B61) den Betrieb zu starten, zu beenden oder den Timer einzustellen. In solchen Fällen verwenden Sie die Klimagerät-Benutzerschnittstelle (BRC1E53) oder den zentralen Regler.

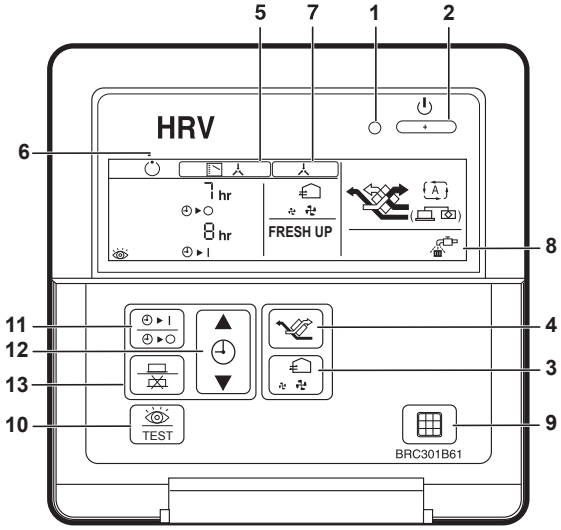

1 Betriebslämpchen
Das rote Betriebslämpchen leuchtet auf, während die Einheit in Betrieb ist.

2 Taste Betrieb/Stopp
Nach einmaligem Drücken dieser Taste nimmt die Einheit den Betrieb auf. Nach erneutem Drücken dieser Taste stellt die Einheit den Betrieb ein.

3 Taste für Luftdurchsatz-Wechsel
Mit dieser Taste ändern Sie den Luftstrom in den Modus "" Niedrig, "" Hoch, "FRESH UP" Frischluft Wenig oder "FRESH UP" Frischluft Hoch.



Bei "FRESH UP"-Betrieb (Frischluft-Betrieb)
Wenn dieser Modus NICHT angezeigt wird, ist das Volumen der dem Raum zugeführten Außenluft gleich dem Volumen der verbrauchten Rückluft, die nach draußen abgeführt wird.

Bei "FRESH UP"-Betrieb (Frischluft-Betrieb)
- Wenn die Frischluft-Einstellung auf "Fresh up air supply" (Frischluftzufuhr) gestellt ist: Das Volumen der dem Raum zugeführten Außenluft ist größer als das der verbrauchten Rückluft, die nach draußen abgeführt wird. Das verhindert, dass Gerüche und Feuchtigkeit von Küche oder Toilette in den Raum gelangen. Das ist die Werkseinstellung.
- Wenn die Frischluft-Einstellung auf "Fresh up air exhaust" (Frischluft < verbrauchte Luft) gestellt ist: Das Volumen der verbrauchten Rückluft, die nach draußen abgeführt wird, ist größer als das Volumen der dem Raum zugeführten Außenluft. Das verhindert, dass Krankenhausgerüche und Mikroorganismen, die durch die Luft übertragen werden, vom Zimmer in den Korridor gelangen.

Wenn Sie die Einstellung ändern wollen, siehe Liste der Einstellungen in der Referenz für Installateure und Benutzer.

4 Taste zum Wechsel des Ventilationsmodus:
"" Automatischer Modus
Der Temperatursensor der Einheit sorgt dafür, dass der Betriebsmodus der Einheit zwischen "Bypass" (Umgehung) und "Heat Exchange" (Wärmeaustausch) wechselt.
"" Modus Wärmeaustausch
In diesem Modus wird die Luft durch das Wärmeaustausch-Element geführt, sodass insgesamt eine Wärmeaustausch-Ventilation stattfindet.
"" Modus Umgehung (Bypass)
In diesem Modus wird die Luft NICHT durch das Wärmeaustausch-Element geführt sondern umgeleitet.

5 Anzeige der Betriebssteuerungsmethode:
Wenn der Betrieb von Wärmerückgewinnungs-Ventilationseinheiten mit dem von Klimageräten verbunden (verlinkt) ist, kann diese Anzeige auf dem Display erscheinen. Während diese Anzeige zu sehen ist, können die Wärmerückgewinnungs-Ventilationseinheiten NICHT mit der Benutzerschnittstelle zur Wärmerückgewinnungs-Ventilation ein- oder ausgeschaltet werden.

6 Anzeige des Betriebszustands Standby:
Durch Anzeige dieses Symbols wird signalisiert, dass sich die Einheit im Modus Vor-Kühlen/Vor-Heizen befindet. Der Betriebsstart der Einheit wird verzögert, bis Vor-Kühlen/Vor-Heizen abgeschlossen ist.
Vor-Kühlen/Vor-Heizen bedeutet, dass die Wärmerückgewinnungs-Ventilationseinheiten NICHT starten, solange verbundene Klimageräte beim Starten sind, also zum Beispiel vor dem Beginn der Geschäftszeit.
In dieser Zeit ist die Last durch Kühlen oder Heizen reduziert, damit die Raumtemperatur in kurzer Zeit auf den Sollwert gebracht werden kann.

7 Anzeige von zentraler Steuerung:
Sind an Wärmerückgewinnungs-Ventilationseinheiten eine Benutzerschnittstelle für Klimageräte oder Geräte für zentrale Steuerung angeschlossen, wird möglicherweise dieses Symbol angezeigt.
Während dieses Symbol zu sehen ist, können Sie die Wärmerückgewinnungs-Ventilationseinheiten möglicherweise NICHT ein- oder ausschalten oder mit der Benutzerschnittstelle der Wärmerückgewinnungs-Ventilationseinheit die Timer-Funktion nutzen.

8 Anzeige von Luftfilter-Reinigung
Wenn auf dem Display "" zu sehen ist, sollten Sie den Luftfilter reinigen.

9 Taste zum Zurücksetzen des Filtersignals

10 Taste für Inspektion
Diese Taste NUR dann benutzen, wenn die Einheit gewartet wird.

11 Taste für Zeitplan-Timer: /

Diese Taste aktiviert oder deaktiviert den Zeitplan-Timer.

12 Taste für Zeiteinstellung:

13 Programmiertaste:

Timer einstellen

1. Auf die Taste für Zeitplan-Timer drücken.
2. Auf die Taste für Zeiteinstellung drücken, um die Zeit einzustellen.
3. Auf die Programmiertaste drücken, um die Einstellung zu speichern.

6.5 Detaillierte Erklärung von Einstellungen

6.5.1 Über den Kohlenstoffdioxid-Sensor

Ist der CO_2-Sensor (Kohlenstoffdioxid-Sensor) installiert, kann das Ventilationsmaß in Abhängigkeit der jeweils gemessenen CO_2-Konzentration angepasst werden. Der gemessene Konzentrationswert wird verglichen mit den programmierten Auslösewerten. Sorgen Sie dafür, dass Ventilationsmodus und Luftdurchsatz auf Automatisch gestellt sind.

Einen Überblick über bauseitige Einstellungen finden Sie in "6.2 Liste der Einstellungen" auf Seite 16.

- Benutzen Sie Einstellung 19(29)-9-05, damit der CO_2-Sensor die Steuerung übernimmt.
- Benutzen Sie Einstellung 19(29)-7, um zwischen den Auslösewerten zu wechseln.
- Benutzen Sie Einstellung 18(28)-6, um zwischen linearer Steuerung und Steuerung auf Grundlage fester Werte (Festwertsteuerung) umzuschalten.

	Lineare Steuerung	Festwert-Steuerung
Initialisierung	20 Minuten lang Hoch	20 Minuten lang Hoch
Messen	Alle 5 Minuten	Alle 20 Minuten
Beurteilung	Alle 30 Minuten (nach jeweils 6 Messungen)	Alle 20 Minuten

Auslösewert CO_2 ppm (1)	Lineare Steuerung (Minuten)			Festwert-Steuerung	
	UH	H	L	Modus A	Modus B
≥1450	30	—	—	UH	UH
1300~1450	20	10	—	UH	UH
1150~1300	10	20	—	H	H
1000~1150	—	30	—	H	H
850~1000	—	20	10	H	L
700~850	—	10	20	L	L
550~700	—	—	30	L	L
400~550	—	—	20	L	Stopp
0~400	—	—	10	L	Stopp

(1) CO_2-Teile pro Millionen
UH Ultra-hoch
H Hoch
L Niedrig (Low)

Beispiel

Wenn der Sensor bei linearer Steuerung 900 ppm misst, läuft die Einheit 20 Minuten im Modus Hoch und die nächsten 10 Minuten im Modus Niedrig (Low); dann wird erneut gemessen.

Wichtige Verkabelung

Siehe "5.5.2 Den Schaltkasten öffnen" auf Seite 10 und die Installationsanleitung, die mit dem CO_2-Sensor geliefert wird.

Die Komponenten entfernen

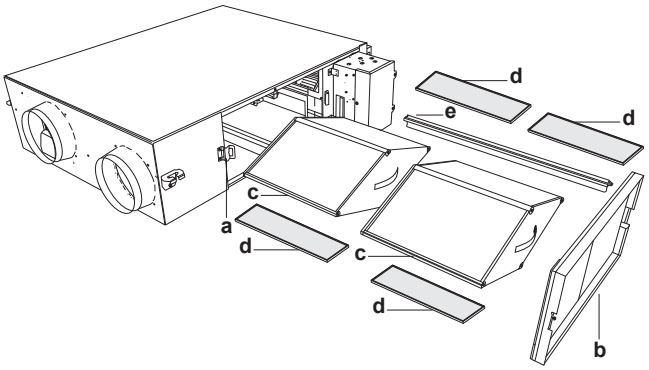

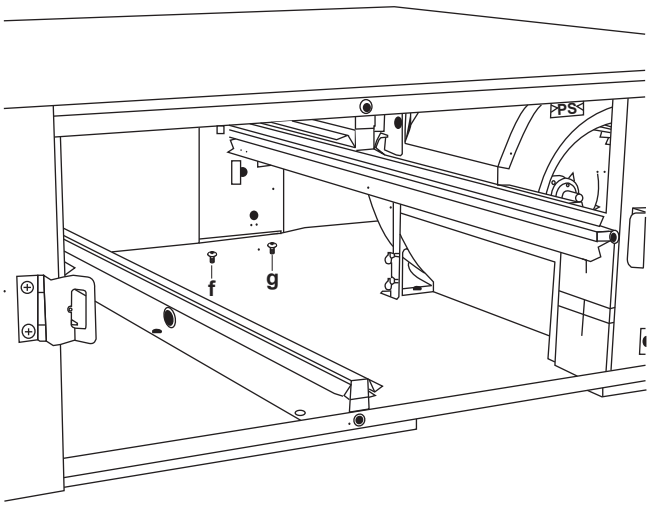

a Scharniermechanismus
b Wartungsblende
c Wärmeaustausch-Element
d Luftfilter
e Schiene für Wärmeaustausch-Element
f Schraube 1
g Schraube 2

1. Das Scharnier der Wartungsblende öffnen.
2. Die Wartungsblende abnehmen.
3. Die 2 Wärmeaustausch-Elemente und 4 Luftfilter entfernen.
4. Von der rechten Schiene des Wärmeaustausch-Elements die Schraube entfernen.
5. Die Schiene des Wärmeaustausch-Elements entfernen.
6. Schraube 2 lösen und Schraube 1 entfernen.

INFORMATION

Benutzen Sie einen Kreuzschlitzschraubendreher, dessen Schaft länger als 65 mm ist und der eine Gesamtlänge von weniger als 120 mm hat.

Den Kohlenstoffdioxid-Sensor installieren

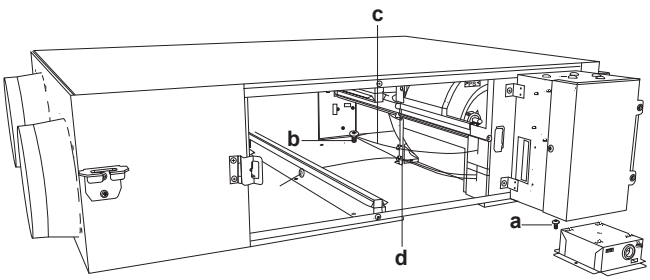

a Schraube 1
b Schraube 2
c Luftklappenmotor-Kabel
d Schelle

1 Benutzen Sie die 2 Schrauben, um den CO_2-Sensor zu installieren. Weitere Einzelheiten siehe "Die Komponenten entfernen" auf Seite 26.

HINWEIS

Achten Sie darauf, dass das Luftklappenmotor-Kabel NICHT eingeklemmt wird.

Das Kabel des Kohlenstoffdioxid-Sensors verlegen

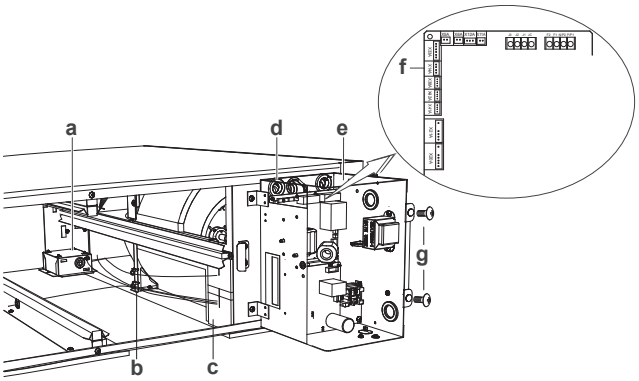

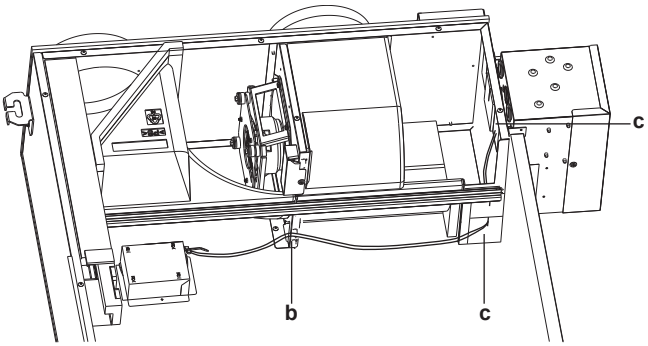

a CO_2-Sensor
b Schelle
c Dichtungsmaterial
d Muffe
e Schaltkasten
f X14A-Konnektor
g Schraube

1 Die Schrauben der Schaltkastenabdeckung entfernen.

2 Den Schaltkasten öffnen.

3 Das Kabel des CO_2-Sensors entlang der Kabel für den Luftklappenschalter (rot) und den Thermistor (schwarz) verlegen: durch die Muffe innerhalb der Einheit und durch die linke Muffe im Schaltkasten.

4 Das CO_2-Sensor-Kabel fest in den X14A-Konnektor einschieben.

5 Innerhalb des Schaltkastens das CO_2-Sensor-Kabel zusammen mit dem Kabel für den Luftklappenschalter (rot) und dem Thermistor-Kabel (schwarz) mit einer Schelle fixieren.

6 Das zugehörige Dichtungsmaterial dem Schlitz entlang abschneiden. Um den um das CO_2-Sensor-Kabel vorhandenen Zwischenraum zu füllen, jedes Stück oberhalb des an der Muffe haftenden Dichtungsmaterials anheften.

7 Den überschüssigen Teil des CO_2-Sensor-Kabels zusammen mit dem Kabel für den Luftklappenschalter (rot) und dem Thermistor-Kabel (schwarz) von innerhalb der Einheit mit einer Schelle bündeln.

8 Den überschüssigen Teil der Schelle abschneiden.

HINWEIS

Damit die Wärmetauscher-Schiene ordnungsgemäß installiert werden kann, MUSS das Kabel festgeklemmt sein.

HINWEIS

Beim Bündeln der Kabel darauf achten, dass der Steuerkasten vollständig geöffnet ist.

Die Komponenten installieren

1 Die Schaltkastenabdeckung schließen.

2 Die Komponenten installieren. Der Beschreibung unter "Die Komponenten entfernen" auf Seite 26 folgen, aber umgekehrt vorgehen.

7 Erstmalige Inbetriebnahme

Nach Durchführung der Installation und Festlegung der bauseitigen Einstellungen muss der Installateur überprüfen, dass das System ordnungsgemäß arbeitet. Dazu ist gemäß den nachfolgenden Instruktionen ein Probelauf durchzuführen.

7.1 Sicherheitsvorkehrungen bei Inbetriebnahme

ACHTUNG

NICHT den Probelauf durchführen, während an den Inneneinheiten, der Außeneinheit oder an Wärmerückgewinnungs-Ventilationseinheiten gearbeitet wird.

Wenn der Probelauf durchgeführt wird, arbeiten NICHT nur die Einheit, an die der Fernregler angeschlossen ist, sondern auch alle Einheiten, die mit der Einheit verbunden sind. Das Arbeiten an einer Inneneinheit oder der Wärmerückgewinnungs-Ventilationseinheit während der Durchführung eines Probelaufs ist gefährlich.

7.2 Checkliste vor Inbetriebnahme

Überprüfen Sie erst die folgenden Punkte, nachdem die Einheit installiert worden ist. Nachdem alle nachfolgend beschriebenen Überprüfungen durchgeführt worden sind, MUSS die Einheit geschlossen werden. NUR dann kann sie in Betrieb genommen werden.

☐	Sie lesen die Installations- und Betriebsanleitung vollständig durch, wie es in der **Referenz für Installateure und Benutzer** beschrieben ist.
☐	**Installation** Überprüfen Sie, dass das Gerät gut verankert steht, damit nach dem Einschalten keine ungewöhnlichen Betriebsgeräusche oder Vibrationen auftreten.
☐	**Verkabelung vor Ort** Die gesamte bauseitige Verkabelung muss gemäß den Instruktionen durchgeführt sein, die in Kapitel "5.5 Elektrische Verkabelung" auf Seite 10 dargelegt sind, und gemäß den Elektroschaltplänen und gemäß den gesetzlichen Vorschriften und Standards.
☐	**Versorgungsspannung** Überprüfen Sie die vorliegende Netzspannung anhand des entsprechenden Schildes im Zählerkasten. Die Spannung MUSS mit der auf dem Typenschild der Einheit angegebenen Spannung übereinstimmen.

☐	**Erdung** Vergewissern Sie sich, dass die Erdungsleitungen ordnungsgemäß angeschlossen und die Erdungsklemmen festgezogen sind.
☐	**Isolationsprüfung des Hauptstromkreises** Überprüfen Sie mit einem Megaprüfer für 500 V, ob der Isolationswiderstand von 2 MΩ oder darüber erreicht wird, indem Sie eine Spannung von 500 V Gleichstrom zwischen den Spannungsklemmen und Erdung anlegen. Verwenden Sie den Megaprüfer NIE für die Übertragungsverkabelung.
☐	**Sicherungen, Schutzschalter und Schutzeinrichtungen** Überprüfen Sie, ob Größe und Ausführung der Sicherungen, Hauptschalter oder der bauseitig installierten Schutzeinrichtungen den in Kapitel "4.3 Elektrische Verkabelung vorbereiten" auf Seite 6 aufgeführten Daten entsprechen. Achten Sie außerdem darauf, dass keine Sicherung und keine Schutzeinrichtung überbrückt wurde.
☐	**Innenverkabelung** Überprüfen Sie per Sichtkontrolle, ob es im Elektroschaltkasten lose Anschlüsse oder beschädigte elektrische Bauteile gibt.
☐	**Lufteinlass und Luftauslass** Vergewissern Sie sich, dass Lufteinlass und Luftauslass der Einheit NICHT durch Papier, Pappe oder andere Materialien verstopft sind.
☐	**Installationsdatum und bauseitige Einstellung** Tragen Sie gemäß EN60335-2-40 das Installationsdatum auf dem Aufkleber auf der Rückseite der Frontblende ein. Protokollieren Sie dort auch die bauseitige(n) Einstellung(en).

7.3 Checkliste während der Inbetriebnahme

☐	So führen Sie einen **Testlauf** durch

7.3.1 Über den Probelauf

Nachdem Sie das System installiert haben, schalten Sie für die Wärmerückgewinnungs-Ventilationseinheiten den Strom ein. Zur Durchführung eines Probelaufs informieren Sie sich im Handbuch zum Fernregler der jeweiligen Einheit (Fernregler für Klimagerät, zentrale Steuerungseinheit usw.).

8 Instandhaltung und Wartung

HINWEIS

Wartungsarbeiten DÜRFEN NUR von einem autorisierten Installateur oder Service-Mitarbeiter durchgeführt werden.

Wir empfehlen, mindestens einmal pro Jahr die Einheit zu warten. Gesetzliche Vorschriften können aber kürzere Wartungsintervalle fordern.

HINWEIS

Wir empfehlen, mindestens alle 2 Jahre eine Reinigung durchzuführen (bei normaler Nutzung in einem Büro). Falls notwendig, muss häufiger gereinigt werden.

ACHTUNG

Vor Durchführung der Reinigungsarbeiten unbedingt den Betriebsschalter auf Aus schalten und die Stromzufuhr trennen.

ACHTUNG

Die Einheit AUF KEINEN FALL während des Betriebs prüfen oder reinigen! Es besteht Stromschlaggefahr. Sich drehende Teile NICHT berühren, es besteht Verletzungsgefahr.

8.1 Sicherheitsvorkehrungen für die Wartung

GEFAHR: STROMSCHLAGGEFAHR

GEFAHR: VERBRENNUNGSGEFAHR

HINWEIS: Gefahr elektrostatischer Entladung

Vor der Durchführung jeglicher Wartungsarbeiten sollten elektrostatische Aufladungen beseitigt werden. Berühren Sie dazu ein Metallteil des Geräts. Dadurch wird die Platine geschützt.

8.1.1 Stromschlaggefahren vermeiden

Bei Wartungsarbeiten am Inverterausstattungen gilt:

1 Nach Abschaltung der Stromversorgung die Abdeckung des Elektroschaltkastens NICHT öffnen, bevor 10 Minuten verstrichen sind.

2 Messen Sie mit einem Prüfgerät die Spannung zwischen den Klemmen am Klemmenblock des Stromversorgungsanschlusses und überprüfen Sie, dass die Stromversorgung abgeschaltet ist. Messen Sie außerdem mit einem Prüfgerät an den in der Abbildung gezeigten Punkten und überprüfen Sie, dass die Spannung am Kondensator im Hauptstromkreis unter 50 V Gleichstrom liegt.

VAM350~650

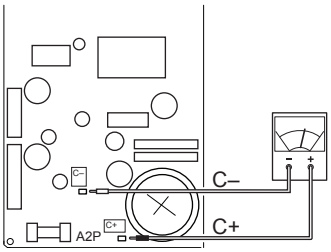

VAM800~2000

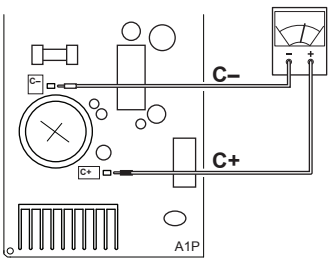

Einzelheiten entnehmen Sie bitte dem Elektroschaltplan, der sich auf der Außenseite der Wartungsblende befindet.

9 Fehlerdiagnose und -beseitigung

9.1 Sicherheitsvorkehrungen bei der Fehlerdiagnose und -beseitigung

WARNUNG

- Achten Sie IMMER darauf, dass das Gerät von der Stromversorgung getrennt ist, bevor Sie eine Inspektion des Schaltkastens des Geräts durchführen. Schalten Sie den entsprechenden Trennschalter der Stromversorgung aus.
- Wurde eine Sicherheitseinrichtung ausgelöst, schalten Sie das Gerät ab und stellen Sie die Ursache fest, bevor Sie die Zurücksetzung (Reset) vornehmen. Die Schutzvorrichtungen dürfen AUF KEINEN FALL überbrückt werden. Ferner dürfen ihre werksseitigen Einstellungen nicht geändert werden. Kann die Störungsursache nicht gefunden werden, wenden Sie sich bitte an Ihren Händler.

GEFAHR: STROMSCHLAGGEFAHR

WARNUNG

Um Gefahren durch versehentliches Zurücksetzen des Thermoschutzschalters zu vermeiden, DARF dieses Gerät NICHT über ein externes Schaltgerät, wie zum Beispiel eine Zeitsteuerung, angeschlossen werden oder mit einem Stromkreis verbunden sein, der regelmäßig vom Stromversorger ein- und ausgeschaltet wird.

9.2 Fehler beseitigen auf Grundlage von Fehlercodes

Bei einem angezeigten Fehlercode fragen Sie den Händler, bei dem Sie die Einheit gekauft haben.

9.2.1 Fehlercodes: Überblick

Fehlercode	Sondercode	Beschreibung
A1		EEPROM-Fehler
A6		Gesperrter Rotor
A6	22	Unstabile Ventilator-Drehzahl: Fehler bei Prüfung auf Filterverschmutzung oder Fehler bei Funktion 19(29)-0-04/-05
A8		Fehler bei Stromversorgung
AJ		Fehler bei Leistungseinstellung
C1		Fehler bei Kommunikation mit Ventilator
C6		Fehler bei Ventilatormotor-Sensor oder Treiber für Ventilatorsteuerung
CH		CO_2-Sensor Warnung
U5		Fehlerhafte Übertragung zwischen der Einheit und dem Fernregler
U8		Fehlerhafte Übertragung zwischen Fernregler und Sub-Fernregler
UA		Falscher Fernregler installiert
UC		Wiederholte zentrale Adresse
UE		Fehlerhafte Übertragung zwischen der Einheit und dem zentralen Regler
60		Externe Schutzeinrichtung wurde aktiviert
64	01	Fehler bei Raumluft-Thermistor (R1T)
64	02	Raumluft-Thermistor (R1T) außerhalb des Betriebsbereichs
65	01	Fehler bei Außenluft-Thermistor (R2T)
65	02	Außenluft-Thermistor (R2T) außerhalb des Betriebsbereichs
65	03	Aufgrund des Betriebs bei niedriger Außenlufttemperatur sind die Funktionen 19(29)-0-04/-05 nicht möglich.
6A		Fehler hinsichtlich Luftklappe
6A		Fehler hinsichtlich Luftklappe + Thermistor

Wird ein Fehlercode vor grauem Hintergrund angezeigt, arbeitet die Einheit nach wie vor weiter. Sorgen Sie aber dafür, dass die Angelegenheit so bald wie möglich überprüft und gegebenenfalls repariert wird.

10 Technische Daten

- Ein **Teil** der jüngsten technischen Daten ist verfügbar auf der regionalen Website Daikin (öffentlich zugänglich).
- Der **vollständige Satz** der jüngsten technischen Daten ist verfügbar im Extranet unter Daikin (Authentifizierung erforderlich).

10.1 Schaltplan: Wärmerückgewinnungs-Ventilationseinheit

Der Elektroschaltplan gehört zum Lieferumfang der Einheit und befindet sich auf der Außenseite der Wartungsblende.

Schaltplan-Legende:

A1P	Platine

A2P~A5P	Baugruppe Platine (Ventilator)
C7	Kondensator (M1F)
F1U	Sicherung (250 V, 6,3 A, T) (A1P)
HAP	Betriebslämpchen (Wartungsmonitor - Grün)
K1R	Magnetrelais (A1P)
K2R	Magnetrelais (A1P)
L1R~L4R	Drosselspule
M1D	Motor (Luftklappe)
PS	Schaltnetzteil
Q1DI	Bauseitiger Erdschlussdetektor (≤300 mA)
R1T	Thermistor (Raumluft)
R2T	Thermistor (Außenluft)
R3T	Thermistor (PTC)
S1C	Luftklappenmotor-Grenzschalter
V1R	Dioden-Brücke
X1M	Anschlussklemme (A1P)
X2M	Anschlussklemme (Input von außen) (A1P)
X3M	Anschlussklemme (Stromversorgung)
Z1C	Entstörfilter (Ferritkern)
Z1F	Entstörfilter

Fernregler

SS1	Wahlschalter

Konnektor für Option

X14A	Konnektor (CO_2-Sensor)
X24A	Konnektor (Luftklappe draußen)
X33A	Konnektor (Kontakt PCB)
X35A	Konnektor (Stromversorgungs-Adapter PCB)

Bei VAM350~650

C1	Kondensator (A2P)
F2U	Sicherung (250 V, 5 A, T) (A2P)
F4U	Sicherung (250 V, 6,3 A, T) (A2P)
K1R	Magnetrelais (A2P)
M1F	Motor (Luftzufuhr-Ventilator)
M2F	Motor (Abluft-Ventilator)
Z2C	Entstörfilter (Ferritkern)

Bei VAM800+VAM1000

F3U	Sicherung (250 V, 6,3 A, T) (A2P+A3P)
M1F	Motor (Abluft-Ventilator)
M2F	Motor (Luftzufuhr-Ventilator)

Bei VAM1500+VAM2000

F3U	Sicherung (250 V, 6,3 A, T) (A2P~A5P)
K5R	Magnetrelais (A1P)
M2D	Motor (Luftklappe)
M1F	Motor (Abluft-Ventilator) (unten)
M2F	Motor (Luftzufuhr-Ventilator) (unten)
M3F	Motor (Abluft-Ventilator) (oben)
M4F	Motor (Luftzufuhr-Ventilator) (oben)
S2C	Luftklappenmotor-Grenzschalter

Symbole:


Verkabelung vor Ort


Anschlüsse

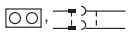
Anschlüsse


Schutzerde


Störfreie Erdung

Farben:

BLK	Schwarz
BLU	Blau
BRN	Braun
GRN	Grün
ORG	Orange
RED	Rot
WHT	Weiß
YLW	Gelb

Für den Benutzer

11 Benutzerschnittstelle

ACHTUNG

NIEMALS die Teile im Inneren der Fernbedienung berühren.

NICHT die Frontblende abnehmen. Das Berühren einiger Teile innen ist gefährlich, und es könnten Betriebsstörungen bewirkt werden. Zur Überprüfung und Einstellung interner Teile wenden Sie sich an Ihren Händler.

Detaillierte Informationen über erforderliche Maßnahmen, um bestimmte Funktionen zu aktivieren, finden Sie in der dedizierten Installations- und Betriebsanleitung der betreffenden Inneneinheit.

Siehe Betriebsanleitung der installierten Benutzerschnittstelle.

12 Instandhaltung und Wartung

HINWEIS

Wartungsarbeiten DÜRFEN NUR von einem autorisierten Installateur oder Service-Mitarbeiter durchgeführt werden.

Wir empfehlen, mindestens einmal pro Jahr die Einheit zu warten. Gesetzliche Vorschriften können aber kürzere Wartungsintervalle fordern.

HINWEIS

Wir empfehlen, mindestens alle 2 Jahre eine Reinigung durchzuführen (bei normaler Nutzung in einem Büro). Falls notwendig, muss häufiger gereinigt werden.

ACHTUNG

Vor Durchführung der Reinigungsarbeiten unbedingt den Betriebsschalter auf Aus schalten und die Stromzufuhr trennen.

ACHTUNG

Die Einheit AUF KEINEN FALL während des Betriebs prüfen oder reinigen! Es besteht Stromschlaggefahr. Sich drehende Teile NICHT berühren, es besteht Verletzungsgefahr.

12.1 Wartung des Luftfilters

ACHTUNG

- Den Luftfilter NICHT mit heißem Wasser waschen.
- Den Luftfilter NICHT über einem Feuer trocknen.
- Den Luftfilter NICHT direkter Sonnenbestrahlung aussetzen.
- Beim Luftfilter KEIN organisches Lösungsmittel wie Benzin oder Verdünner verwenden.
- Denken Sie daran, nach Wartungsarbeiten den Luftfilter zu installieren (bei fehlendem Luftfilter setzt sich das Wärmetauscher-Element zu). Es gibt Austausch-Luftfilter.

Luftfilter reinigen

1 Gehen Sie an die Decken-Inspektionsöffnung und lösen Sie die Schraube des Scharniermechanismus (auf der linken Seite), um die Wartungsblende zu öffnen. Nehmen Sie die Wartungsblende ab, indem Sie sie um die vertikale Achse der Metallaufhängung drehen.

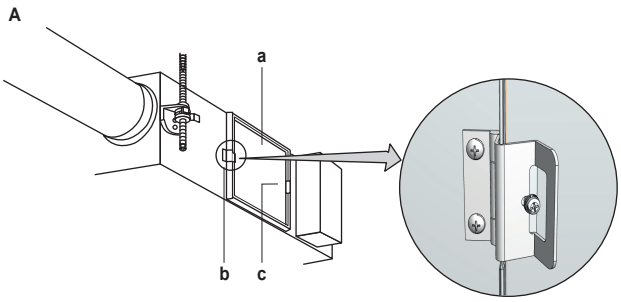

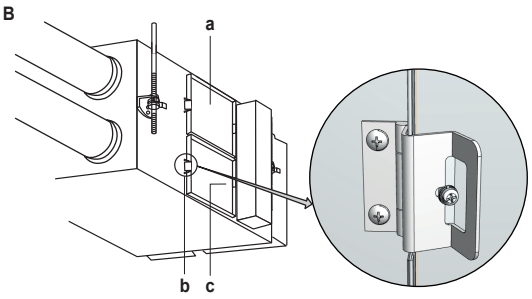

a Wartungsblende
b Scharniermechanismus
c Metallaufhängung
A Modelle VAM350~1000
B Modelle VAM1500+VAM2000

2 Die Luftfilter aus dem Korpus der Einheit nehmen.

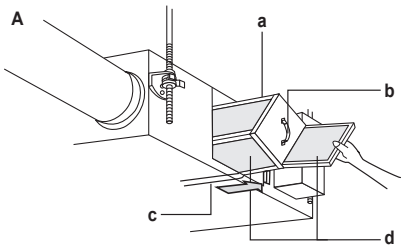

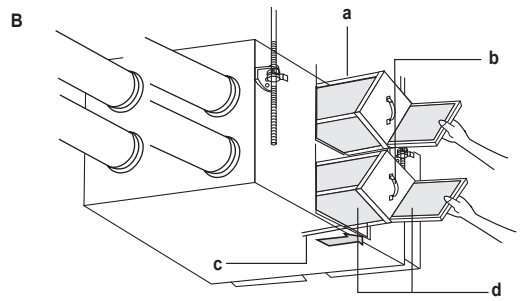

a Wärmeaustausch-Element
b Griff
c Schiene
d Luftfilter
A Modelle VAM350~1000
B Modelle VAM1500+VAM2000

3 Um die Luftfilter zu reinigen, diese manuell leicht abklopfen oder mit einem Staubsauger den Staub entfernen. Bei starker Verschmutzung in Wasser waschen.

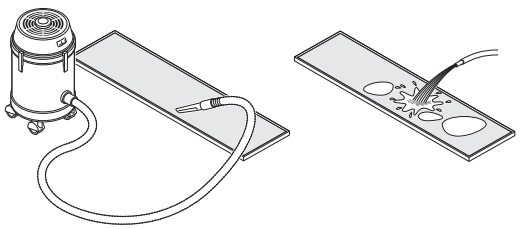

4 Haben Sie Luftfilter mit Wasser gewaschen, das Wasser vollständig entfernen und dann die Filter ungefähr 20 bis 30 Minuten im Schatten trocknen lassen.

5 Nach vollständiger Trocknung die Luftfilter wieder an ihren Platz setzen, nachdem Sie die Wärmetauscher-Element installiert haben. Achten Sie darauf, dass die Luftfilter korrekt ausgerichtet sind - siehe Abbildung.

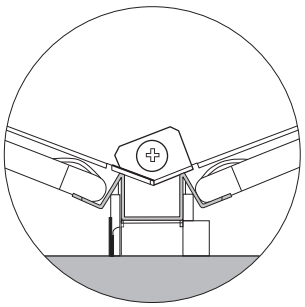

6 Die Wartungsblende wieder sicher an ihrem Platz installieren.

12.2 Wartung des Wärmeaustausch-Elements

ACHTUNG

- Das Wärmeaustausch-Element NIEMALS mit Wasser waschen.
- Das Wärmeaustausch-Papier NIEMALS berühren, weil es beschädigt werden kann, wenn es zu fest angefasst wird.
- Das Wärmeaustausch-Element NICHT quetschen.

Reinigung des Wärmeaustausch-Elements

1 Wärmeaustausch-Elemente herausnehmen. Siehe "12.1 Wartung des Luftfilters" auf Seite 31.

2 Statten Sie den Staubsauger an dessen Saugspitze mit einer Bürste aus.

3 Mit der Bürste auf der Staubsaugerspitze unter leichter Berührung über die Oberfläche des Wärmeaustausch-Elements gehen, um Staub zu entfernen.

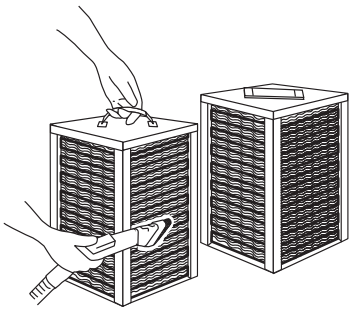

4 Setzen Sie das Wärmeaustausch-Element auf die Schiene und setzen Sie es sicher wieder an seinen Platz ein.

5 Die Luftfilter wieder sicher an ihrem Platz installieren.

6 Die Wartungsblende wieder sicher an ihrem Platz installieren.

13 Fehlerdiagnose und -beseitigung

Wenn eine der folgenden Betriebsstörungen auftritt, treffen Sie die Maßnahmen, die nachfolgend beschrieben sind, und wenden Sie sich gegebenenfalls an Ihren Händler.

WARNUNG

Beenden Sie den Betrieb und schalten Sie den Strom ab, wenn etwas Ungewöhnliches auftritt (Brandgeruch usw.).

Wird unter solchen Bedingungen der Betrieb fortgesetzt, kann es zu starken Beschädigungen kommen und es besteht Stromschlag und Brandgefahr. Wenden Sie sich an Ihren Händler.

Wenn das System NICHT korrekt arbeitet, überprüfen Sie das System anhand der folgenden Verfahren.

Störung	Maßnahme
Wenn das System überhaupt NICHT funktioniert.	▪ Überprüfen Sie, ob ein Stromausfall vorliegt. Warten Sie, bis die Stromversorgung wieder funktioniert und starten Sie dann neu. ▪ Überprüfen Sie, ob eine Sicherung durchgebrannt ist oder ein Schutzschalter aktiviert wurde. Wechseln Sie die Sicherung, oder stellen Sie den Schutzschalter wieder zurück. ▪ Überprüfen Sie, ob auf dem Fernregler die Steuerungsmethode angezeigt wird. Das ist normal. Bedienen Sie die Einheit mit dem Klimagerät-Fernregler oder mit dem zentralen Regler. Siehe "6 Konfiguration" auf Seite 14. ▪ Überprüfen Sie, ob auf dem Fernregler der Status Standby angezeigt wird. Es signalisiert, dass Vor-Kühlen / Vor-Heizen stattfindet. Diese Einheit ist auf Halten gesetzt, und der Betrieb wird fortgesetzt, wenn Vor-Kühlen / Vor-Heizen vorüber ist. Siehe "6 Konfiguration" auf Seite 14.
Es wird nur wenig verbrauchte Luft abgeführt und das Geräusch dabei ist hoch.	▪ Vergewissern Sie sich, dass Luftfilter und Wärmeaustausch-Element NICHT verstopft sind. Siehe "12 Instandhaltung und Wartung" auf Seite 30.
Es wird viel verbrauchte Luft abgeführt und das Geräusch dabei ist hoch.	▪ Prüfen Sie, ob Luftfilter und Wärmeaustausch-Element installiert sind. Siehe "12 Instandhaltung und Wartung" auf Seite 30.

INFORMATION

Aufgrund einer Prüfung auf Filterverschmutzung arbeitet die Einheit möglicherweise nicht wie gefordert.

Wenn es nach der Überprüfung aller oben genannten Punkte unmöglich ist, das Problem in Eigenregie zu lösen, wenden Sie sich an Ihren Installateur und schildern Sie ihm die Symptome. Nennen Sie den vollständigen Namen des Modells (nach Möglichkeit mit Herstellungsnummer) und das Datum der Installation (ist möglicherweise auf der Garantiekarte aufgeführt).

Falls auf dem Display der Benutzerschnittstelle von der Inneneinheit ein Fehlercode angezeigt wird, benachrichtigen Sie Ihren Installateur. Nennen Sie ihm den Fehlercode, den Typ der Einheit und die Seriennummer (dem Typenschild auf der Einheit zu entnehmen).

Nachfolgend finden Sie eine Liste mit Fehlercodes. Siehe " Fehlercodes: Überblick" auf Seite 29. Je nach Schwere der Störung, die der Fehlercode signalisiert, können Sie den Fehlerzustand zurücksetzen, indem Sie den EIN/AUS-Schalter drücken. Falls NICHT, fragen Sie Ihren Installateur.

14 Veränderung des Installationsortes

Wenn Sie die gesamte Anlage entfernen und neu installieren wollen, wenden Sie sich an Ihren Händler. Das Umsetzen von Einheiten erfordert technische Expertise.

15 Entsorgung

HINWEIS

Versuchen Sie auf KEINEN Fall, das System selber auseinander zu nehmen. Die Demontage des Systems MUSS in Übereinstimmung mit entsprechenden gesetzlichen Vorschriften erfolgen. Einheiten MÜSSEN bei einer Einrichtung aufbereitet werden, die auf Wiederverwendung, Recycling und Wiederverwertung spezialisiert ist.





Copyright 2017 Daikin

DAIKIN EUROPE N.V.

Zandvoordestraat 300, B-8400 Oostende, Belgium

4P487292-1 2017.08